Via Cantu'8/10
Cinisello Balsamo
MILANO -ITALY
Tel. ++39/02/6128380
Fax ++39/02/66594900

Ed.01/08

LAVASCIUGA PAVIMENTI
AUTOMATIC SCRUBBER - DRIER
AUTO LEVEUSE POUR PLANCHERS
BODENREINIGUNGS -
UND TROCKNUNGSMASCHINE
MAQUINA LAVASECADORA PARA PAVIMENTOS

1000 MAGNUM

Il cliente deve accertarsi che gli operatori abbiano letto o che conoscano il contenuto del presente manuale, e che inoltre seguano scrupolosamente le indicazioni ivi riportate, la **OMM** non risponde di danni arrecati a persone e/o a cose, oppure subiti dalla macchina stessa, qualora non vengano rispettate le condizioni di seguito descritte. Il presente manuale è parte integrante della macchina; esso va conservato con cura per tutta la durata della vita della macchina, sino alla demolizione.
E'vietata la riproduzione anche parziale di testo e disegni senza autorizzazione.

The customer must make sure that the operators have read or are awared of the contents of this manual and that they adhere strictly to the indications listed. ***OMM*** *does not accept any responsibility for damage caused to persons and/or property, or to the equipment itself if the conditions described below are not respected.*
This manual is an integral part of the machine; it must be carefully preserved for the lifetime of the machine, right up to the point of scrapping.
Unautorized reproduction in whole or in part of the text or diagrams is prohibited.

Les Clients sont tenus de s'assurer que les opérateurs ont lu présent manuel, ont pris connaissance de son contenu et respectent rigoureusement les indications qui y sont mentionnées. **OMM** ne répond ni des dommages corporels et/ou matériels, ni des pannes subies par la machine en cas de non-respect des conditions illustrées ci-dessous. Le manuel, qui fait intégralement partie de la machine, doit être conservé avec soin et l'accompagner jusqu'à la démolition.
Toute reproduction voire partialle du texte et des dessins est interdite en l'absence d'une autorisation expresse.

Der Kunde muß sich vergewissern, daß die Bediener dieses Handbuch gelesen oder seinen Inhalt zur Kenntnis genommen haben, und weiterhin daß sie die darin enthaltenen Vorschriften geneauestens beachten. Die Firma ***OMM*** *hält sich nicht verantwortlich für an Personen und/oder Sachen bzw. an der Maschine selbst verursachten Schäden, falls die unten angeführten Bedingungen nicht eingehalten werden.*
Dieses Handbuch stellt einen einheitlichen Bestandteil der Maschine dar; es ist während der gesamten Lebenszeit und bis zur Verschrottung der Maschine sorgfältig aufzubewahren.
Die unbewilligte auch nur teilweise Vervielfältigung des Textes und der Abbildungen ist untersagt.

El Cliente deberà verificar que el personal encargado haya leído o que conozca el contenido de este manual, además de respetar escrupolosamente las indicaciones que se prporcionan jun- to con il mismo. **OMM** no responde por los daños que se provocaran a personas y/u objetos, ni por aquéllos que se produjesen a cargo de la máquina misma, en el caso de no respetar las condiciones que se describen a continuación.
El presente manual es parte integrante de la máquina; debiéndose guardar cuidadosamente durante toda la vita de la misma, hasta su desmaneliamento.
Se prohibe la reproducción parcial o total de textos y dibujos contenidos en este manual, sin autorización previa de OMM.

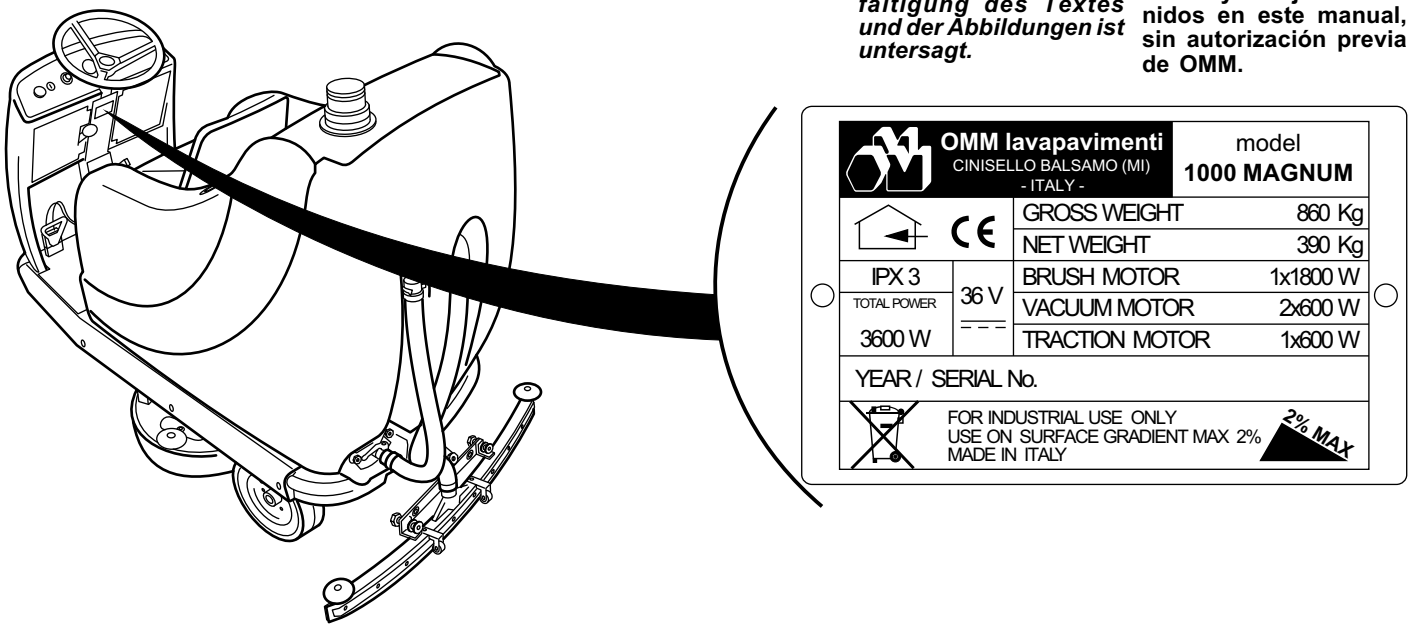

Non manomettere o rimuovere la targhetta applicata alla macchina.

Do not alter or remove the label affixed to the machine

Evitez d'altérer ou de déposer la plaque d'identification de la machine

Das an die Maschine geheftete Schild darf nicht geändert oder entfernt werden.

No dañar ni quitar las placas que están aplicadas sobre la máquina.

CARATTERISTICHE-CHARACTERISTICS-CARACTERISTIQUES CARATTERISTICHE-CARACTERISTICAS

omm lavapavimenti

Il presente manuale si rivolge ad un modello di lavasciuga pavimenti autoalimentata, cioè con funzionamento a batteria, di elevata potenzialità che si pone ai vertici della sua categoria, atta a soddisfare le più svariate esigenze di pulizia.
Progettata per rendere più semplice, maneggevole e sicuro l'impiego.
Può essere utilizzata da personale maschile e femminile.
L'assenza di parti spigolose accentuano la sicurezza dell'uomo a bordo macchina.

This manual refers to a self-powered, battery-equipped floor washer-drier of a high power rating which puts it at the top of its class, designed to satisfy the most diverse cleaning requirements.
It has been designed for ease of use, manageability and safety.
The machine can be used by both male and female operators.
The absence of sharp corners enanches operator safety.

Le manuel porte sur une auto laveuse pour sols alimené par des batteries, d'une puissance moyenne, le manuel porte sur une auto laveuse pour sols alimintée par des batteries, d'une pouissance élevée, qui relève du haut de gamme de nos produits. Cette machine est en mesure de satisfaire aux exigences de nettoyage les plus diverses. Sa conception est synonyme d'une plus grande simplicité d'emploi.
La machine peut être utilisée par un homme ainsi que par une femme.
L'absence de parties poin-tues améliore la sécurité de la personne qui est à bord de la machine.

Dieses Handbuch betrifft eine selbstgespeiste, d.h. batteriebetriebene Bodenreinigungs-und Trocknungs maschine. Dieses Handbuch betriff eine selbsständig stromversorgte d.h. batteriegespeiste Bodenreinigungs-und Trocknungsmaschine hoher Leistungsfähigkeit, die sich an die Spitze ihrer Klasse stellt und den verschiedensten Reinigungsansprüchen genügen kann. Die maschine ist dafür konzipiert, eineneinfachenhandlichen und sicheren Einsatz zu ermöglichen. Von männlichem sowie weiblichen Personal verwendbar. Da es keine kantigen Teile gibt, ist an Bord der Maschine eine größere Sicherheit für den Menschen gewährleistet.

Este manual se refiere a un modelo de máquina lavasecadora para pavimentos autoalimentada mediante baterías. Este manual se refiere a un modelo de máquina lavasecadora para pisos autoalimentada, esdicir, que funciona a baterías. Es una máquina de elevado potencial, que se coloca en la cumbre de su categoría para satisfacer las exigencias más diversas de limpieza.
Su diseño proporciona una mayor sencillez, maniobrabilidad y seguiribad de empleo.
Puede serutilizada por personal femenino y masculino.
La ausencia de cantos aumenta la seguridad del operator a bordo de la máquina.

LE CARATTERISTICHE PRINCIPALI SONO:	*THE PRINCIPLE CHARACTERISTICS ARE:*	CARACTERISTIQUES PRINCIPALES:	*DIE WICHTIGSTEN EIGENSCHAFTEN UMFASSEN:*	CARACTERISTICAS PRINCIPALES:
- Basamento in tubolare protetto da una verniciatura termoindurente;	*- A bodywork made of tubes protected by a heat-hardened paint;*	- Base en tubulaire protégée par une peinture thermodurcissable;	*- Röhrenförmig starke, mit heißhärtendem Anstrichver-sehene Stahlgrundplatte;*	- Base en tubular con protección de pintura termoendurecida;
- Serbatoi in polietilene resistenti agli agenti chimici delle batterie e dei più diffusi detergenti industriali;	*- Polyethilene tanks resistant to battery chemicals and to the most widely diffused industrial solvents;*	- Réservoirs en polyéthylène en mesure de résister aux agents chmiques des batteries et des détergents industriels les plus courants;	*- Polyäthylen-Speicher, die den chemichen Reagentien der Batterien und den gebräuchlichsten industriellen Reinigungsmitteln widerstehen;*	- Depósitos de polietilene resistente a los agentes químicos de las baterías y de los detergentes industriales de uso corriente;
- Ruote ricoperte in poliuretano;	*- Polyurethane coated wheels;*	- Roues recouvertes de polyuréthanne;	*- Polyurethan-geschützte Räder;*	- Ruedas recubiertas con poliuretano;
- Regolazione elettronica della pressione delle spazzole;	*- Electronic adjustment of brushes pressure;*	- Règlage électronique de la pression des brosses;	*- Elektronische Druckregelung der Bürsten;*	- Regulaciòn electrònica de la presiòn de los cepillos;
- Motoriduttore, per rotazione spazzole lubrificati a vita;	*- Reduction motor for brushes with lifetime lubrification;*	- Motoréducteur pour la rotation de la brosses, lubrifié une fois pour toutes;	*- Lebenslänglich geschmiertes Undersetzuungsgetriebe für die Bürstendrehung;*	- Motorreductor para la rotacíon de los cepillos de lubricación permanente;
- Motodifferenziale per l'avanzamento lubrificato a vita;	*- Differential motor for advancement lubricated to life;*	- Moteur differentiel pour l'avancement lubrifié à la vie;	*- Differential Motor für das zu Leben geschmierte Fortkommen;*	- Motor diferencial para el avance lubrificado a vida;
- Motore aspirazione "by Pass" per liquidi;	*- By Pass suction motor for liquids;*	- Motor d'aspiration "By Pass" pour liquides;	*- "By Pass" Flüssigkeitssansaug motor;*	- Motor aspiracíon líquidos "By Pass";
- Pannello comandi ergonomico con interruttori protetti e a norma di legge;	*- Ergonomic control panel with protected switches, as provided by law;*	- Console ergonomique dont les interrupteurs sont protégés et conformes aux normes;	*- Ergonomisches Steuerpult mit geschützten Schaltern nach gesetzlicher Vorschrift;*	- Panel de mandos ergonómico con interruptores protegidos conforme a la ley;
- Pattino di asciugatura in alluminio pressofuso con gomme di raschiamento in para naturale.	*- A drier shoe made of cast aluminium, with rubber scrapers made of natural para material.*	- Patin de séchage en aluminium moulé sous pression avec caoutchouc de raclage en crêpe naturel.	*- Einem aus Alluminium druckgegossenen Trocknungsschlitten mit Reibplatten aus natürlichem ParaMaterial.*	- Patín de secado de aluminio fundido a presión con gomas de raspado de para natural.

DESCRIZIONE - DESCRIPTION - DESCRIPTION - BESCHREIBUNG - DESCRIPCION	U.M.	
Capacità di lavoro o produttività - Operating capacity or productivity- Rendement ou productivité *Arbeitsleistung bzw. Produktivität - Capacidad de trabajo y productividad*	m^2/h	5500
Capacità serbatoio detergente - Detergent tank capacity - Capacité du réservoirpour le détergent *Fassungsvermögen des Waschmittelspeichers - Capacidad depósito detergente*	lt	190
Capacità serbatoio di recupero - Waste tank capacity -Capacité du réservoir de récuperation *Fassungsvermögen des Rückgewinnungsspeichers - Capacidad depósito de recuperación*	lt	190
Larghezza di puliza (spazzole) - Cleaning area width (brushes) - Largeur de nettoyage (brosses) *Bürstenbreite - Anchura de limpiez a (cepillos)*	mm	1000
Larghezza banda tergipavimento - Squegee width - Largeur de la bande de séchage *Breite des Bodenreinigungsbandes - Anchura boquilla de secado*	mm	1150
Quantità spazzole / diametro - Brush quantity / diameter - Nombre de brosses /diamètre *Anzahl der Bürsten pro Durchmesser - Número cepillos /diámetro*	n°/mm	2x500
Pressione esercitata dalla spazzola - Brush pressure - Pression exercée par labrosse *An der Bürste ausgeübter Druck - Presión ejercida por el cepillo*	Kg	50-100
Potenza motore spazzola - Brush motor power - Puissance du moteur de la brosse *Bürstenmotorleistung - Potencia motor cepillo*	V/W	1x36 1800 S1
Potenza motore aspirazione (By Pass) - By Pass suction motor power *Puissance du moteur d'aspiration (By Pass) - Ansaugmotorleistung (By Pass)* Potencia motor aspiración (By Pass)	V/W	2x36 600
Potenza motore trazione (controllato elettronicamente) - Drive motor power (electronically controlled) *Puissance du moteur de traction (commande électronique) - Fortewegungsantriebsleistung* Potencia motor tracción (de control electrónico)	V/W	1x36 600
Tensionedi alimentazione (autoalimentata) - Power supply voltage (on-board supply) *Voltage d'alimentation (par batteries) - (Selbsgespeiste) Speisungsspannung* Tensiónde alimentación (autoalimentada)	V	36
Massima velocità di avanzamento - *Maximum forward speed* - Vitesse maximum de marche - *Max. Fahrtgeschwindigkeit* - Velocidad máxima de avance	Km/h	5
Autonomia di funzionamento ininterrotto - Autonomy in continuous operation *Autonomie de functionnement sans interruption - Ununterbrochener Fahrbereich* Autonomia de funcionamiento ininterrumpido	h	4
Batterie (6V / 425 Ah) - Batteries (6V / 425Ah) - Batteries (6V / 425 Ah) - Batterien (6V /425 Ah) *Baterías (6V / 425 Ah)*	n	6
Dimensioni - Dimensions - Dimensions - Ausmaße *Dimensiones*	mm	1800x1050 x H=1450
Peso (senza batterie) - Weight (without batteries) - Poids (sans batteries) - Gewicht (ohne Batterien) *Peso (sin baterías)*	Kg	390

CAMPO DI IMPIEGO - *APPLICATION* - DOMAINE D'UTILISATION *EINSTATZBEREICH* - CAMPO DE EMPLEO

La lavasciuga pavimenti è prevista per la pulizia e il lavaggio, con opportuni detergenti, di pavimenti piani e in luoghi chiusi.
Il presente manuale ha la funzione di garantire un corretto utilizzo della macchina tutelando in tal modo il servizio che noi offriamo al Cliente. Si consiglia quindi di **seguire scrupolosamente le istruzioni** ivi riportate, poiché il costruttore non risponde di danni arrecati a persone o a cose, o subiti dalla macchina se utilizzata in modo difforme da quanto descritto o nel caso non vengano rispettate le prescrizioni di manutenzione e sicurezza.
Le indicazioni riportate nel presente manuale non sostituiscono le disposizioni di sicurezza e i dati tecnici, per l'installazione e il funzionamento, applicate direttamente sul prodotto, né tantomeno le norme di sicurezza vigenti nel paese di installazione e le regole dettate dal comune buon senso.
L'installatore o il manutentore ha l'obbligo di segnalare eventuali difetti o deterioramenti che possano compromettere l'originale sicurezza dell'impianto.
La lavasciuga di serie non è equipaggiata per lavorare in ambienti che presentano particolari condizioni di infiammabilità o esplosivo; l'equipaggiamento antidefragrante viene fornito su rchiesta.

The floor cleaner is inteded for cleaning and washing level floors in closed spaces using appropiate detergents.
This manual serves to guarantee the correct use of the machine thus supporting the service which we offer the customer.
You are advised to ***adhere strictly to the instructions*** *contained in this manual since the manufacturer does not accept responsibility for any damage caused to persons or to property, or to the machine itself if it is not used in the way described here or if the safety and maintenance instructions are not followed.*
The instructions set out in this manual do not substitute the safety measures and technical specifications to be applied directly to the product for installation and operation, *nor the safety regulations in force in the country where it is used or the rules of common sense.*
The installation or maintenance personnel must report any defects or deterioration which might compromise the safety of the machine.
The standard cleaner is not equipped to operate in inflammable or explosive environments; an anti-inflammable machine is available on request.

L'auto laveuse pour sols a été conçue pour net-toyer et laver, à l'aide de détergents prévus à cet effet, des planchers plats situés dans des millieux fermés. Le manuel a pour objet de garantir une utilisation correcte de la machine et de défendre par là le serviceque nous offrons à notre Clientèle.
Nous vous conseillons dès lors de **suivre rigoureusement les instructions** qui figurent dans ce manuel étant donné que le constructeur ne répond ni des dommages corporels et/ou matériels, ni des pannes subies par la machine par suite d'une utilisation qui ne correspondrait pas aux descrptions ci-dessous ou du non-respect des normes inhérentes à la maintenance et à la sécurité. **Les indications mentionnées dans ce manuel ne remplacent en aucun cas les mesures de sécurité et les données techniques inhérentes à l'installation et au fonctionnement, et appliquées directement au produit.** A plus forte raison, elles ne remplacent pas les normes de sécurité en vigueur dans le pays d'installation et les régles dictées par le bon sens.
L'installateur ou le personnel préposé à la maintenance sont tenus de signaler tout défaut éventuel ou détérioration qui pourraient compromettre le niveau de sécurité de la machine.
L'autolaveuse poduite en série n'est pas equipee en vue d'une utilisation dans des milieux où les risques d'incendie et d'explosion sont partiérement élevés.
Les équipements antidéflagrants peuvent être livrés sur demande.

Die Fußbodenreinigungs- und Trocknungsmaschine ist unter Verwendung geeigneter Waschmittel für die Reinigung und Waschung flacher Fußböden in geschlossenen Räumen vorgesehen.
Dieses Handbuch verfolgt den Zweck, einen korrekten Einsatz der Maschine zu gewährleisten, und damit die Leistung sicherzustellen, die wir unseren Kunden bieten.
Man ratet daher, ***die hier angeführten Anweisungen stets sorgfältig zu beachten,*** *da der Konstrukteur nicht füretwa an Personen oder Sachen verursachte Schäden verantwortlich ist, falls die Maschine in einer anders als beschriebenen Weise betrieben oder die gegebenen Wartungs- und Sicherheistshinweise nicht beachtet werden sollten.*
Die in diesem Handbuch angeführten Hinweise ersetzen weder die direkt auf das Produkt bezogenen Sicherheitsnormen und technischen Betriebsdaten, *noch die im Benutzungsland geltenden Sicherheitsvorschriften und die von gesundem Menschenverstand geratenen Maßnahmen.*
Der Montage- und Wartungsfachmann ist dazu verpflichtet, eventuelle Mängel und Verfallserscheinigungen zu melden, die ursprüngliche Sicherheit der Anlage beeinträchtigen könnten.
Die serienmäßige Reinigungs- und Trocknungsmaschine ist nicht derart ausgerüstet, daß sie in Räumen mit feuer-bzw. Explosionsgefährlichen Bedingungen operieren kann; eine feuer- und explosionsfeste Ausrüstung kann auf Wunsch geliefert werden.

La máquina lavasecadora para pavimento ha sido diseñada para limpiar y lavar con detergentes apropriados suelos planos. Este manual tiene el objeto de asegurar el uso correcto de la máquina, tutelando así al servicio que la OMM le brinda al Cliente. Por tanto, aconsejamos **el pleno respeto de las instrucciones indicadas,** por no responder el fabricante de los daños provocados a personas u objetos, ni por aquéllos que se produjesen a cargo de la máquina en consecuencia de un uso de ésta no conforme a lo descrito, o en caso de no respetar las normas de mantenimiento y seguridad.
Las indicaciones contenidas en este manual no sostituyen las medidas de seguridad ni los datos técnicos relativos a la instalación y funcionamiento de la máquina que se aplican directamente a la misma, ni tampoco las normas de seguridad en vigor en el país en el que se instale la máquina y las reglas que dicte el buen sentido común.
El encargado de la instalación o del mantenimiento tiene la obligación de señalar todo eventual defecto o deterioro que podría comprometer la seguridad original de la instalación.
La lavasecadora de serie no está equipada para trabajar en locales que presentes unas particulares condiciones de inflamabilidad o explosión; el equipo antideflagrante sólo se suministra sobre pedido.

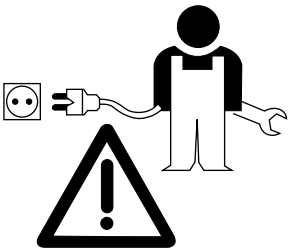

I GB F D E

La persona che si occupa del funzionamento della macchina deve avere un training professionale specifico oppure un'esperienza maturata su macchine di questo tipo.
Al fine di prevenire danni a persone o cose, consigliamo i Clienti di informare adeguatamente gli operatori su eventuali rischi residui derivanti dall'uso della macchina.
L'operatore della macchina deve utilizzare sempre i mezzi personali di protezione previsti dalle leggi del paese di destinazione e quanto altro messo a disposizione dal proprio datore di lavoro (scarpe antinfortunistiche, tute da lavoro, occhiali protettivi, ecc...).
Poiché la macchina prevede la conduzione con uomo a bordo è necessario avere dimestichezza con macchine similari e/o la guida di altri veicoli.

The personnel responsible for operating the machine *must have specific professional training or must have experience of using machines of this type.*
In order to prevent damage to people or to property, we advise the customer to instruct adequately the operators on any risks related to the use of this machine. The operator must always make use of the protective measures prescribed by the laws of the country in wich the machine is used as well as additional protection provided by the employer (safety shoes, overalls, safety glasses, etc.).
As the machine must be driven by an on-board operator, familiarity with similar machines and/or the ability to drive other vehicles is essential.

Le personnel préposé aufonctionnement de la machine doit disposer d'une formation professionnelle en la matière ou d'une expérience accumulée sur du matériels du même genre. Pour éviter tout dommage corporel ou matériel, nous conseillons aux Clients de fournir toutes les informations qui s'imposent à leurs opérateurs sur les risques résiduels pouvant découler de l'utilisation de l'autolaveuse. Les opérateurs doivent sans exception aucune endosser les protections personnelles imposées par la loi du pays destinataire et se servir de moyens mis à leur disposition par les employeurs (chaussures conçues expressément pour prévenir les accidents du travail, combinaisons, lunettes de protection, etc.).
Puisque le fonctionnement de la machine est prévu avec une personne à bord, il faut que cette personne soit compétente avec des machines de ce genre et/ou avec la conduite d'autres types de véhicules.

Die personen die sich mit dem Betrieb der Maschine beschäftigen *müssen eine berufliche Sonderschulung bzw. eine auf Maschinen dieser Art erworbene Erfahrung besitzen.*
Um etwaigen Schäden an Personen und Sachen vorzubeugen raten wir unseren Kunden, ihre Betriebsleute eingehend über die eventuellen mit dem Einsatz der Maschine verbundenen Gefahren vertraut zu machen.
Der Betreiber der Maschine muß stets von den im Gebrauchsland gesetzlich vorgesehenen Sicherheitssausrüstungen Gebrauch machen (Unfallverhütungsschuhe, Arbeitskleidung, Schutzbrillen usw....).
Da die Maschine vom Per-sonal von Bord aus zu steuern ist, ist es notwendig, mit ähnlichen Maschinen und/oder anderen Fahrzeugen vertraut zu sein.

La persona encargada del funcionamiento de la máquina debe haber sido entrenada de forma especifica o bien tener una experiencia con este tipo de máquina.
A fin de prevenir daños a personas u objetos, se aconseja informarse oportunamente sobre los eventuales riesgos residuales que podrían derivar del uso de la máquina.
El encargado de la máquina deberá usar siempre los medios personales de protección previstos por la ley del país de destino y todo lo que su empleador le proporcione (zapatos contra accidentes, monos de trabajo, gafas de protección, etc.).
Puesto che la conducción de la máquina prevé la presencia de un operador a bordo éste deberá tener familiaridad con máquinas similares y/o saber conducir otros vehículos.

Il personale preposto all'uso o alla manutenzione della macchina deve essere esperto, consapevole e maturo per i compiti descritti e deve possedere affidabilità per interpretare correttamente quanto descritto nel presente manuale e per garantire sicurezza e scrupolosità nei controlli.

Personnel employed for the use or maintenance *of the machine must be expert, knowledgeable and mature for the tasks described and must be reliable for interpreting correctly the contents of this manual and for guaranteeing safety and attention to detail in the inspections.*

Le personnel préposé à l'utilisation ou à la maintenance de la machine doit être spécialisé, conscient et responsable pour affronter les tâches décri-tes.
Il doit également pou-voir interpréter correctement les instructions listées dans ce manuel et garantir des contrôles fiables et reguliers.

Das für den Betrieb und die Wartung der Maschine bestellte Personal *muß geschult, bewußt und für die beschrieben Aufgaben einsatzbereit sein, und muß die nötige Zuverlässigkeit besitzen, um die in diesem Handbuch beschriebenen Anweisungen korrekt zu deuten und die Sicherheit und Genauigkeit der Kontrollen garantieren zu können.*

El personal encargado del uso o del mantenimiento de la máquina debe tener experiencia, conciencia y madurez como para efectuar las tareas descritas y estar en condiciones de comprender correctamente todo lo que se describe en este manual y garantizar la seguridad y el esmero de los controles que efectúe.

Le responsibilità derivanti dal personale autorizzato all'uso della macchina sono delegate al Cliente.

The responsibilities of the personnel authorised *to use the machine are at the discretion of the customer.*

Les responsabilités inhérentes au personnel autorisé à servir de la machine sont du ressort des Clients.

Die mit dem *zur Handhabung der Maschine* ***bestellten Personal verdundene Verantwortung*** *ist dem Kunden überlassen.*

Las responsibilidades que dependan del personal encargado del uso de la máquina están delegadas al Cliente.

Il personale di manutenzione deve avere caratteristiche specifiche (tecnico manutentore) in grado di interpretare correttamente schemi ed istruzioni.

Maintenzance personnelmust have the specific characteristics *(maintenance technician) necessary for correctly interpreting diagrams and instructions.*

Le personnel préposé a la maintenance doit répondre à des caractéristiques données (technicien de la maintenance) qui lui permettent d'interpréter correcetment les schémas et les instructions.

Das Wartungspersonal muß bestimmte Eigenschaften aufweisen *(technischer Wartungsfachmann) und imstande sein, die Diagramme und Vorschriften fachgemäß zu deuten.*

El personal encargado del mantenimiento debe reunir unas características específicas (técnico de mantenimiento) que le permitan comprender correctamente los esquemas y las instrucciones que se proporcionen.

La **OMM** declina ogni responsabilità per danni di qualunque tipo che dovessero derivare da operazioni non appropriate o imprudenti effettuate da personale inesperto o esperto cha ha svolto operazioni sulla macchina non in accordo con quanto descritto nel presente manuale. L'installazione va effettuata in conformità con le leggi vigenti del paese di installazione; la **OMM** non risponde degli impianti a monte della macchina.

***OMM** declines all responsibility for damage of any kind resulting from imprudent use by expert or inexpert personnel who have not operated the machine in accordance with this manual. The installation must be carried out in accordance with the laws in force in the country where it is installed; **OMM** is not responsible for equipment upstream of the cleaner.*

OMMdécline toute responsabilité en cas de dommages en tout genre provoqués par un fonctionement non correct ou imprudent de la machine de la part de personnes sans expérience ou d'oupérateurs experts qui n'ont cependant pas respecté les instructions mentionnées dans ce manuel. L'installation doit être conforme aux lois en vigueur dans le pays où la machine est montée.
OMM ne répond aucunement des installations qui figurent en amont de l'autolaveuse.

*Die firma **OMM** lehnt jede Verantwortung für etwaige Schäden jedert Art ab, die sich aus unsachgemäßen oder unvorsichtigen Operation von unerfahrenem oder selbst erfahrenem Personal ergeben sollten, das auf dieser Maschine etwaige in diesem Handbuch nicht beschriebene Eingriffe tätigen sollte. Die Montage muß im Einklang mit den im Gebrauchsland läufigen gesetzlichen Vorschriften geschehen; die firma **OMM** ist für dieser Maschine vorgeschaltete Anlagen nicht verantwortlich.*

OMM declina toda responsabilidad por los daños de todo tipo que se produjesen en consecuencia de operaciones peligrosas o imprudentes que efectuara personal inexperto o que, siendo experto, hubiese operado sobre la máquina sin respetar lo que se describe en este manual. La instalacíon debe efectuar-se en conformidad con las leyes vigentes en el país de destino de la máquina; **OMM** no responde por las installaciones ajenas a la de la máquina annque vaza conectada a ellas.

Il Cliente è tenuto a utilizzare esclusivamente ricambi originali e installati secondo l'uso previsto. Le responsabilità derivanti dai componenti commerciali sono delegate ai rispettivi costruttori.
Non dimenticare oggetti di qualsiasi genere sul pavimento poiché potrebbero essere lanciati a grande velocità dalle spazzole.
Mantenere distanti dalle spazzole in movimento piedi e mani.
Mantenere la macchina in movimento al fine di prevenire eventuali danni al pavimento.

***The customer must use exclusively original spare parts** and fit them in the intened way. Responsibility deriving from other commerciallyavailable components rests with the customer.*
Do not leave any objects of any kind on the floor as they may be thrown at high speed by the brushes.
Keep feet and hands clear of the moving brushes.

Les Clients sont tenus de servir exclusivement de pièces de rechange originales et de les installer comme prévu
Les responsailités inhérentes aux compsants commerciaux sont du ressort de leurs constructeurs. Aucun objet ne doit traîner par terre, que les brosses pourraient projeter à toute vitesse.
N'approchez pas les mains ou les pieds des brosses en mouvement.
Pour éviter d'endommager éventuellement le plancher, n'oubliez pas de déplacer la machine sans arrêt. Avant de procéder à la maintenance de la machine et/ou de remplir les réservoirs de détergent et/ou de remplacer les brosses.

***Der kunde ist dazu angehalten, ausschließlich original-Ersatzteile zu verwenden** und diese je nach den vorgesehenen Zwecken einzubauen. Die aus marktüblichen Komponenten hervogehenden Verantwortungen bleiden den entsprechenden Herstellern überlassen. Gegenstände jeglicher Art nicht auf dem Boden lassen, da diese von der Maschine mit großer Geschwindigkeit umhergeschleudert werden könnten. Hände und Füße von den rotierenden Bürsten fernhalten. Die Maschine ist stets in Bewegung zu halten, um eventuelle Bodenschäden zu verhüten.*

El Cliente está comprometido a usar sólo repuestos originales y a montarlos en conformidad con lo previsto para su montaje. Las responsabilidades que derivasen del uso de componentes que se encuentran en el comercio, están delegadas a sus respectivos fabricantes.
No olvidar objetos sueltos sobre el piso puesto que podrían ser lanzados a alta velocidad por los cepillos de la máquina.
Mantener alejados manos y piés de los cepillos.
Mantener la máquina en movimiento a fin de prevenir eventuales daños al pisocuandoesten frotando los cepillos.

Assicurarsi che l'interruttore generale a chiave sia nella posizione OFF e le batterie siano disconnesse dalla machina prima di effettuare le procedure di manutenzione e/o di riempire di detergente i serbatoi e/o di cambiare le spazzole.
Le procedure di manutenzione devono essere effettuate da personale autorizzato.
Non effettuare riparazioni di fortuna o precarie, né tantomeno utilizzare ricambi non originali.
Effettuare saltuariamente un controllo del degrado e usura dei materiali ed eventualmente chiedere un intervento al Vostro rivenditore di fiducia.

***Ensure that the main power key switch is in the OFF position**and that the batteries are disconnected before carrying out any maintenance and/or filling the tanks with detergent and/or changing the brushes.*
Maintenance procedures must be carried out by authorised personnel.
Do not carry out any unsafe or temporary repairs or use non-original spare parts.
Regularly check the wear and deterioration of the materials and, if necessary, call out your regular supplier.

Vérifiez si la cié de l'interrupteur général est positionée sur OFF et les batteries sont débranchées. Les opérations de maintenance doivent être accomplies par des personnes autorisées.Ne vous livrez pas à des réparations précaires et évitez, à plus forte raison, d'utiliser des piéces de rechange non originales. Contrôlez de temps en temps la détérioration et l'usure des matériax. N'hésitez pas, s'il y a lieu, à vous adresser à votre vendeur habituel pour lui demander de bien vouloir intervenir.

***Sich vergewissern, daß der Schüssel-Hauptschalter sich in der Stellung AUS** befindet und daß die Batterien von der Maschine abgeschaltet sind, bevor Wartungsarbeiten unternommen und/oder die Speichermit Waschmittel aufgefüllt und/oder die Bürsten ausgewechselt werden.*
Die Wartungsmaßnahmen müssen von befugtem Personal ausgeführt werden.
Zufällige oder mißliche Reparaturen vermeiden, und vor allem keine Nichtoriginal-Erstazeile verwenden.

Asegurarse de que el interruptor general con llave esté en la posición OFF y quelas baterías estén desconectadas de la máquina antes de efectuar operaciones de mantenimiento y/o de repostado del detergente y/o de sustción de los cepillos.
Las operaciones de mantenimiento deben ser efectuadas por personal especializado.
No efectuar reparaciones provisionales o precarias, ni usar repuestos no originales. Efectuar controles períodicos sobre desgaste y al deterioro de los materiales y pedir periodicamente la inspección de la máquina a su revendedor de confianza.

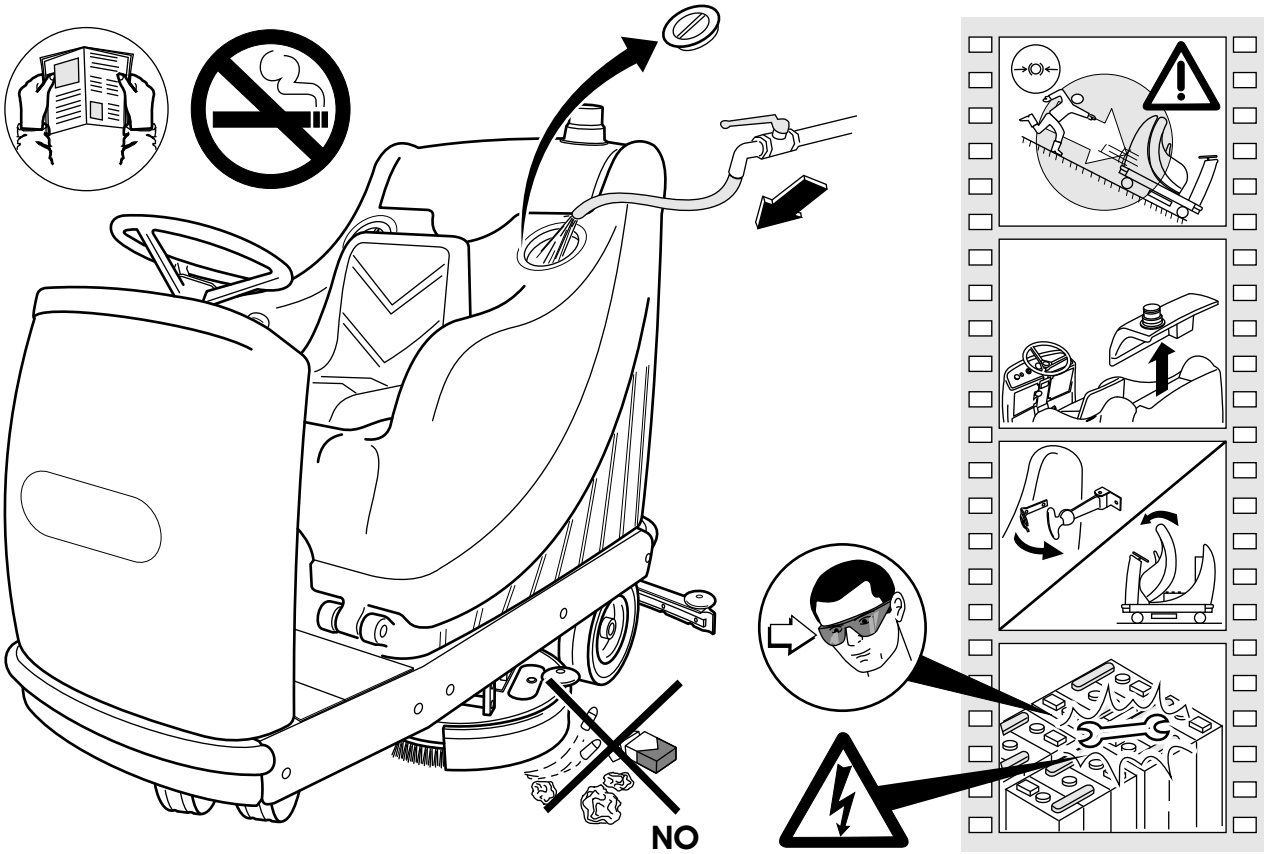

Quando si lavora intorno alle batterie usare occhiali e vestiti protettivi. Togliersi evenuali oggetti di metallo. Non appoggiare utensili di metallo o attrezzi di qualsiasi genere sulle batterie.
La ricarica delle batterie genera gas esplosivi.

When working near the batteries use protective glasses and clothing. Remove any metal object. Do not rest metal tools or equipment of any type on the batteries.
Recharging the batteries produces explosive gas.

Portez des lunettes et une combinaison lorsque vous travaillez sur les batteries et débarrassez-vous de tout objet métallique.
Ne déposez aucun outil en métal ou outillage en général sur les batteries.
Des gaz tonnants sont dégagés lors de la recharge des batteries.

Gelegentlich den Verfall und Verschleiß der Materiale überprüfen und eventuell einen Eingriff unseres verläß-lichen Wiederverkäufers anfordem. Beim Umgang mit Batterien sind Schutzbrillen und Schutzkleidung zu tragen.
Eventuell am Körper getragene Metallgenenstände ablegen.
Keine Metallwerkzeuge oder sonstige Metallgegenstände jeder Art auf den Batterien liegen lassen. Die Neuaufladung der Batterien erzeugt explosive Gase.

Cuando se opere sobre las baterías, uasr siempre gafas y prendas de proteccíon. Apartar los objetos de metal. No apoyarutensilios de metal ni de otro tipo sobre las baterías.
La recargade las baterías genera gases explosivos.

NON FUMARE O ACCENDERE FUOCHI O PROVOCARE SCINTILLE.

Assicurarsi che il carica batterie sia spento prima di disconneterlo dalle batterie. Effettuare la ricarica delle batterie in un luogo ben ventilato con il coperchio sollevato e bloccato.
Non effettuare prelievi di corrente dalle batterie con prese, pinze o contatti provvisori.
Parcheggiare la macchina su di un pavimento piano ed orizzontale e tirare la leva del freno di stazionamento.

DO NOT SMOKE, LIGHT FLAMES OR MAKE SPARKS.

Ensure that the charger is switched off before disconnecting it from the batteries. Recharge the batteries in a well ventilated area and with the cover fixed in the open position.
Do not draw current from the batteries with makeshift connectors, clips or contacts.
Park the cleaner on a flat and level floor and engage the parking brake.

NE PAS FUMER, NE PAS ALLUMER DES FEUX OU PROVOQUER DES ETINCELLES.

Eteignez le chargeur de batteries avant de le débrancher des batteries. Chargez les batteries dans un endroit parfaitement aéré aprés avoir soulevé er bloqué le couvercle. Evitez de prélever du courant sur les batteries à l'aide de prises, de pinces ou de contacts provisoires.
Rangez l'autolaveuse sur un plan horizontal et plat et n'oubliez pas de tirer le levier du frein de stationnement.

NICHT RAUCHEN FEUER ANZÜNDEN ODER FUNKEN VERURSACHEN.

Sich vergewissem, daß der Batterielader abgestellt ist, bevor der Anschluß an die Batterien gelöst wird. Die Aufladung der Batterien in einem gut gelüfteten Raum und bei gehobenem und festgeklemmten Deckel vornehmen. Keinen Batteriestrom mit Hilfe von Zangen, Griffen oder sonstigen Notbehelfen abnehmen.

NO FUMAR NI PRENDER FUEGOS O PROVOCAR CHISPAS.

Cuidar que el cargador esté apagado antes de desconectarlo de las baterías. Efectuar la recarga de las baterías en un local bien ventilado, con la tapa levantada y sujetada. No tomar corriente de las baterías con tomas o pinzas, ni mediante contactos provisionales.
Estacionar la máquina sobre un piso plano y horizontal y tirar de la palanca del frenode estacionamiento.

Togliere le chiavi dall'interruttore generale se la macchina viene lasciata incustodita.
Non lasciare la macchina incustodita, in particolare in presenza di bambini.
Non utilizzare la macchina o installare il caricabatterie in aree dove sono presenti liquidi o gas infiammabili. Non usare liquidi o sostanze chimiche infiammabili con questa macchina.
Assicurarsi che il manuale d'uso e tutte le avvertenze siano a portata di mano e leggibili. Rimpiazzare eventuali pagine rotte o perse.
Questa macchina può essere utilizzata solo su superfici piane ed orizzontali.

If the cleaner is left unattended remove the key from the main power switch.
Do not leave the cleaner unattended particularly if children are present.
Do not use or install the cleaner in places where inflammable gases or liquids are present. Do not use inflammable liquids or chemicals with this cleaner.
Ensure that the instruction manual and warnings are always to hand and are legible. Replace any torn or missing pages.
This machine must only be used on flat and level surfaces.

Si la machine n'est pas gardée, ôtez les clés de l'interrupteur général.
Evitez de la laisser sans surveillance, et plus particulièrement en présence d'enfants. La machine ne doit pas être utilisée et le chargeur de batteries installé dans des endroits où sont entreposés des liquides ou dés gaz inflammables. N'utilisez aucun liquide ou produit chimique avec cette machine. Faites sorte que le manuel d'utilisation et toutes les instructions soient parfaitement lisibles et à la portée de la main de touts les opérateurs. Remplacez les pages déchierées ou perdues. Cette machine ne peut être utilisée que sur des surfaces planes et horizontales.

Die Maschine auf einer flachen, horizontalen Bodenfläche parken und den Parkbremshebel anziehen.
Bei Verlassen der unbewachten Maschine die Schlüssel aus dem Hauptschalter abziehen.
Die Maschine, vor allem in Gegenwart von Kindern, nicht unbewacht lassen.
Die Maschine nicht dort einsetzen oder die Batterien dort einbauen, wo sich feuerbefährliche Flüssigkeiten oder Gase befinden.
Keine feuergefährliche chemische Flüssigkeiten oder Substanzen auf Maschine einsetzen.
Sich vergewissern, daß das Handbuch und sämtliche Anweisungen stets griffbereit und lesbar sind.
Eventuelle zerrissene bzw. mangelnde Seiten ersetzen.
Diese Maschine kann ausschließlich auf ebenen und horizontalen Bodenflächen eingesetzt wrerden.

Sacar las llaves del interruptor general cuando se deje la máquina sin custodia.
No dejar la máquina sin custodia, sobre todo en presencia de niños.
No usar la máquina ni instalar el cargador en áreas en las que haya presencia de gases o líquidos inflamables. No usar líquidos o substancias químicas inflamabes para fregar con esta máquina.
Cuidar que el Manual de Uso y todos las adventencias estén a mano y se puedan leer. Sustituir las páginas rotas o que se hubiesen perdido.
Esta máquina sólo puede ser usada sobre superficies planas y horizontales.

NON UTILIZZARE LA MACCHINA SU SUPERFICI INCLINATE

Fare molta attenzione a non trascinare o capovolgere oggetti o scaffali con le parti sporgenti della macchina, in particolare con il tergipavimento.
Non utilizzare la macchina a piedi nudi o con sandali o con qualsiasi tipo di scarpe aperte.
La macchina non può funzionare se l'operatore non è seduto sul seggiolino.
Non bagnare i componenti elettrici con acqua o con qualsiasi altro liquido.
Asciugare la macchina con un panno.

DO NOT USE IT ON INCLINED SURFACES

Take great care not to drag or overturn objects or shelves with the protruding parts of the machine, in particular the floor-wiper.
Do not operate the machine in bare feet, with sandals or any kind of open footwear.
The machine will not function without an operator sitting on the seat.
Do not wet electrical components with water or any other liquid. Dry the machine with a cloth.

EVITEZ DE L'UTILISER SUR DES PLANS INCLINES

Faire très attention à ne pas entraîner ou renverser des objets ou des étagères avec les parties débordantes de la machine, et notamment avec le dispositif de lavage du sol.
Evitez de l'utiliser lorsque vouz êtes nu-pieds ou portez des sandales ou autres chaussures ouvertes.
La machine ne peut pas marcher si le conducteur n'est pas assis sur son siège.
Evitez de jeter de l'eau ou d'autres liquides sur les composants èlectriques.
Essuyez la machine avec un chiffon.

DIE MASCHINE NICHT AUF GENEIGTEN FLÄCHEN EINSETZEN

Äußerste Vorsicht walten lassen, um keine Gegenstände oder Regale mit den vorspringenden Teilen der Maschine hinterherzuschleifen oder umzustürzen.
Die Maschine nicht mit nackten Füßen, Sandalen oder sonstigem offenem Schuhwerk betätigen.
Die Maschine kann nicht in Betrieb genommen werden, wenn der Bediener nicht auf dem Sitz ist.
Die elektrischen Komponenten nicht mit Wasser oder sostiger anderer Flüssigkeit benetzen. Die Maschine mit einem Tuch gut abwischen.

NO USAR LA MAQUINA SOBRE SUPERFICIES MUY INCLINADAS

Cuidado con no arrastrar o volcar objetos o estantes con las partes salientes de la máquina, sobre todo con el elemento de lavado.
No pasar debajo de vigas, estantes o puertas cuya altura sea inferior de 1,88 m.
No usar la máquina estando descalzos o con sandalias u otro tipo de calzado abierto.
La máquina no puede funcionar si el operador no está santado en el sillín.
No mojar los componentes eléctricos con agua u otros líquidos.
Secar la máquina con un trapo cuando se acabe el trabajo.

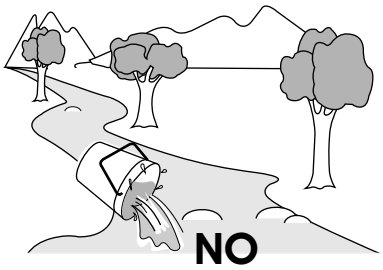

La macchina singola, in ambiente industriale (capannone), genera un livello di pressione sonora (rumorosità) **inferiore a 80 dBA**, quindi assolutamente innoquo per l'operatore, ma a seconda del luogo di utilizzo è possibile che tale soglia venga superata; in tal caso è necessario che il Cliente provveda a proteggere gli operatori con adeguati mezzi personali (cuffie), nonché ad una informazione preventiva per sensibilizzare l'uso e ad una periodica verifica dell'udito.

The machine *generates a sound pressure leveln (noise) in an industrial environment (warehouse/ shop floor) which is less than* ***below 80 dBA*** *and is therefore absolutely harmless for the operator. However, in other surroundings, this level may be exceeded in which case the custoemr must provide appropriate protection (ear defenders) as well as notices to promote their use and periodic hearing examinations.*

Lors de son utilisation dans un millieu industriel (atelier), elle dégage une pression sonore (bruit) **inférieure à 80 dBA** et ne présente aucun risque pour les opérateurs. Ce seuil peut toutefoids être dépassé en fonction des lieux où elel est utilisée. Si tel devait être le cas, les Clients sont tenus de fournir des protections aux opérateurs (casque) et de les informar pour qu'ils utilisent ces moyens et se soumettent à des conrtôles périodiques de l'ouïe.

Die einzelne Maschine erzeugt in einem normalen industriellen Milieu (Halle) einen Geräuschpegel unterhalb **von 80 dBA**, ist also absolut harmlos für das Bedienungspersonal. Es kann aber je nach den lokalen Bedingungen auch vorkommen, daß dieser Geräuschpegel überstiegen wird; in diesem Falle hat der Kunde dafür zu sorgen daß das Bedienungspersonal mit zulänglichen persönlichen Schutzmitteln (Ohrenmuffen) sowie mit vorbeugenden Informatien versehen ist, um auf dessen Einsatz aufmerksam gemacht zu werden und eine gelegentliche Überprüfung des Hörorgans vornehmen zu können.

La máquina usada en el interior de un local industrial (nave) genera un nivel de presión sonoro (ruido) **inferior de 80 dBA,** por tanto es inocua; sin embargo, según el tipo de local dentro del cual se use la máquina, dicho umbral puede ser superado. En este caso el Cliente deberá proporcionar a su personal los oportunos medios de protección personal (orejeras) además de una exhaustiva información sobre prevención a fin de sensibilizar el personal al uso de dichas protecciones y al control periódico de audición.

L'operatore non deve indossare indumenti con maniche larghe, con lacci o cinture; non deve accedere alle apparecchiature con piedi scalzi o bagnati; non deve staccare la spina tirando il cavo; non deve fumare se l'ambiente o i prodotti utilizzati non lo consentono.

The operator *must not wear clothing with wide sleeves, laces or belts; he must not approach the machine with bare or wet feet; he must not pull out the plug by pulling the cable; must not smoke if the environment or products used do not allow it.*

Les opérateurs ne doivent pas endosser de vêtements aux manches larges, ni porter des lacets ou des ceintures. Ils doivent éviter d'utiliser la machine lorsqu'ils ne portent pas de chaussures ou ont les pieds mouillés.
Ils ne doivent pas tirer sur le câble pour la débrancher, ni fumer lorseque le millieu dans lequel ils travaillent ou les produits doint ils se servent l'interdisent.

Der Bediener darf keine Arbeitskleidung mit weiten Ärmeln, Gürteln oder Schleifen verwenden; er darf sich den Maschinen nicht mit bloßen füßen nähern und den Stecker mit dem Kabel ziehen; er darf nicht rauchen, falls es das Millieu oder die eingesetzten Mittel nicht erlauben.

El encargado no debe vestir prendas de mangas anchas, ni cintas o cinturones, tampoco debe acercarse a la máquina descalzo o con los piés mojados, ni desenchufar la máquina tirando del cable; no debe fumar si el local o los productos que se utilizan en su interiór no lo permitan.

I

GB

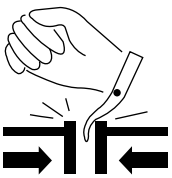

F

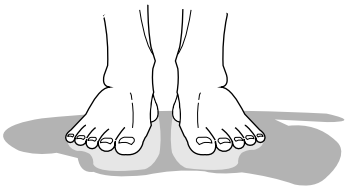

D

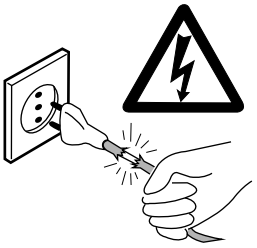

E

- Per il sollevamento e trasporto servirsi esclusivamente di personale specializzato (imbragatori, gruisti, ecc..)dotato di apparecchi di sollevamento adeguati e atti a sopportare il peso dei vari componenti.

- For lifting and transporting use only specialised personnel(slingers, crane opera-tors, etc..) *with proper lifting gear which is suitable for the weight of the various components.*

- Pour levage et le transport de la machine, adressez-vous à des spécilistes exclusivement (ouvriers préposes à l'élingage, grutiers, etc.) qui disposent d'équipements en mesure de supporter le poids des composants.

- Zur Anhebung und Transport ist ausschließlich Fachpersonal zu verwenden (Schlingenleger, Kranfahrer usw..), *das mit geeigneten und die Last der versichedenen Komponenten tragfähigen Hebewerken ausgestattet ist.*

- Para levantar y transportar la máquina usar exclusivamente personalespecializado (encarga-dos de grúas y cabres-tantes) equipados con adecuados medios de levantamiento que aguanten el peso de las distintas partes de la

- il trasporto della macchina, in particolare quello su strada, deve essere effettuato con mezzi e modi adeguati a proteggere i componenti (in particolare quelli elettronici) da urti violenti, umidità, vibrazioni, ecc..; le macchine sono provviste di ruote è quindi necessario ancorarle saldamente prima di iniziare il trasporto.

- Transport (especially by road) must be carried out with in the correct way and with the adequate means *so as to protect the components (especially the elctronic ones) from violent shocks, humidity, vibration, etc..; the machines are supplied with wheels and therefore need to be securely anchored before beginning transportation.*

- Le transport de la machine, sur route en particulier, doit être assuré par des moyens et selon des modalités pouvant protéger les composants (électroniques en particulier)contre tout choc violent, l'humidité, les vibrations etc. La machine est montée sur des roues qui doivent être bloquées avant le transport.

- Der Transport der Machine, besonders auf dem straßenwege, hat ausschließlich mit geeigneten Mitteln und Verfahren zu geschehen, *die in der Lage sind, die Komponenten (besonders elkronischer Art)vor heftigen Schocks, Feuchtigkeit, Vibrationen usw..zu bewahren. Da die Maschinen auf Rädern stehen, müssen sie vor dem Transport fest verankert werden.*

- El transporte de la máquina, especialmente por carratera, debe efectuarse con medios y métodos oportunos, protegiendo los componentes (sobre todo los eléctricos contra choques violentos, humedad, vibraciones, etc.); la máquina está provista de ruedas, por tanto éstas deben anclares firmemente antes de empezar el transporte.

-Rammentiamo che **gli elementi dell'imballo (legno, chiodi, carta, cellophane,punti metallici, nastro adesivo, regge, corde, ecc..)possono tagliare e/o ferire se non maneggiati con cura.** Essi vanno rimossi con opportuni mezzi e non lasciati in balia di persone non responsabili (es. bambini);lo stesso dicasi per gli attrezzi utilizzati per la rimozione degli imballi (forbici, martelli, tenaglie, coltelli, ecc...).

- We remind you that ***packing material (wood, nails, paper, cellophane, metal staples, adhesive tape, straps, ropes, etc..)may cause cuts or wounds and should be handled with care.*** *These must be removed with appropiate tolls and should not be left in the care of irresponsible people (e.g. Children); the same applies to the unpacking tools (scissors, hammers, pilers, knives, etc..).*

- N'oubliez pas que **le conditionnement (bois, clous, papier, cellophane, agrafes, ruban adhésif, feuillard, cordes, etc.)peut provoquer des coupures ou des blessures s'il n'et pas manipulé avec soin.** Les emballages doivent être ouverts avec des moyens conçus à cet effet et éliminés de la portée des personnes non responsables (les enfants, par exemple). Il en va de même pour les moyens de déballage utilisés (ciseaux, marteaux, tenailles, couteaux, etc.).

- Wir erinnern daran, daß ***die einzelnen Bestanteile der Verpackung (Holz, Nägel, Papier, Zellophan, metallische Stäpel, Haftrollen, Gürtel, Seile usw..falls unsachgemäß gehandhabt verletzen können.*** *Diese Teile müssen mit geeigneten Mitteln entfernt und nicht verantwortungslosen Personen (z.B. Kindern) überlassen werden; dasselbe gilt für die zur Entfermung der Verpackung verwerdeten Werkzeuge (Scheren, Hämmer, Zangen, Messer usw..).*

- Recordamos que los **elementos de embalaje (madera, clavos, papeles, celofán, puntos metálicos, cintas adhesivas, flejes,sogas, etc.) pueden cortar o herir en caso de no usarlos con cuidado.** Dichos elementos deben ser quitados con los medios adecuados y no ser dejados al alcance de personas no responsables (niños); lo mismo vale para herrajes y utensilios que se usen para desemblar los componentes (tijers, martillos, cizallas, cuchillos, etc.).

- Su richiesta specifica la **OMM** imballa adeguatamente le macchine ma questo non elimina le osservazioni di sicurezza suddette.

- On specific request, ***OMM*** *will pack the machines appropriately but this does not eliminate the above safety notes.*

- **OMM** fournit un emballage ad hoc, sur demande, ce qui n'empêche toutefois pas le respect des mesures de sécurité ci-dessus.

- Auf besonderen Wunsch verpack ***OMM*** *ordnungsgemaß die Maschinen, was jedoch nicht die Beachtung der diesbezüglichen Sicherheitsvorschriften erübrigt.*

- Sobre pedido expreso, **OMM** embala oportunamente las máquinas, sin que ésto libere del respeto de las normas de seguridad arriba indicadas.

N.B. I carichi sospesi nella movimentazione di componenti di macchina, pezzi di ricambio, presentano rischi di collisioni, è pertanto opportuno che il Cliente provveda ad evidenziarne la pericolosità.

N.B. *During movement, suspended loads made up of machine components or parts represent a collision, risk, it is the responsibility of the customer to highlight this danger.*

N.B. Les poids en suspension lors de la manutention des composant ou des pièces de rechange provoquent des risques de collision. Les Clients sont tenus d'en souligner le danger.

Anmerkung:
Die beim Transport von Maschinenkomponenten und Ersatzteilen entstehenden schwebenden Lasten ziehen Kollisionsgefahren nach sich. Es ist daher ratsam, daß der Kunde deren Gefährlichkeit im Auge hält.

N.B.:las cargas sueltas durante el transporte de componentes de la máquina o de repuestos, conllevan el riesgo de choques, es por tanto oportuno que el Cliente evidencia este riesgo.

ATTENZIONE: prima di accingersi ad effettuare regolazioni, preparazioni o riempimenti di serbatoi sulla macchina accertarsi che la spina sia scollegatata.

WARNING: *before attempting to adjust or prepare the machine or to fill the tanks, make sure that the power supply is disconnected.*

ATTENTION: vérifiez si la machine est débranchée avant tout réglage, préparation ou remplissage des réservoirs.

ACHTUNG: vor Beginn von Einstellungen, Vorbereitungen, Abfüllen der Speicher usw. an der Maschine prüfen, daß der Hauptsteckeranschluß unterbrochen ist.

ATENCION: antes de efectuar reglajes, preparaciones o repostados de los depósitos que monta la máquina, verificar que el enchufe esté desconectado.

Serbatoio detergente: il serbatoio detergente è accessibile da ambo i lati della macchina tramite il tappo **M1** per un comodo riempimento. Per vuotare completamente il serbatoio detergente collegare il tubo **M25**, in dotazione, al rubinetto di scarico rapido **M26**, ed aprire l'attiguo rubinetto.

Detergent tank: *The detergent tank is accesible and can easily be filled from both sides of the machine via the plug **M1**. In order to completely drain the detergent tanks connect the pipe **M25** supplied to the drainage tap **M26**.*

Réservoir pour le détergent: Le réservoir du détergeant est accessible des deux côtés de la machine à travers les bouchon **M1**, pour pouvir le rempir facilement. Pour vider complètement le réservoir du détergeant, connecter le tuyau **M25**, fourni avec la machine, au robinet de vidange rapide **M26** et ouvrir robinet qui se trove à côté.

Waschmittelspeicher: Der Reinigungsmitteltank ist zum einfachen Auffüllen von beiden Seiten der Maschine über die Verschlüsse **M1** zu erreichen. Um den Reinigungsmitteltank vollständig zu leeren, den mitgelieferten Schlauch **M25** an den Schnellablaßhahn **M26** anschließen und den Hann aufdrehen.

Depósito detergente: Se puede acceder al depósito detergente a travès de los tapones **M1**para efectuar cómodamente el llenado del mismo.
Para vaciar completamente el depósito detergente conectar el tubo **M25** con el grifo de vaciado rápido **M26** y abrir el grifo al lado.

N.B.: Prima di riempire il serbatoio con il detergente opportunamente diluito, scaricare il serbatoio di raccolta dell'acqua sporca come descritto al paragrafo seguente; questo ovviamente non è necessario al primo avviamento. Il serbatoio del detergente ha una capacità massima di **190 lt**.: utilizzare esclusivamente i prodotti e le quantità di diluizione consigliate dal rivenditore ed in ogni caso detergenti non schiumosi.

N.B.*: before filling the tank with cor-rectly diluited detergent, empty the waste collec-tion tank as described in the following paragraph; obviously this step is not required for the first time of filling. The capacity of the detergent tank is **190 lt.** only use the quantities and diluition recommended by the detergent supplier and use only non foaming detergents.*

N.B.: comme le stipulent les instructions visées au paragraphe suivant, le réservoir de récupération de l'eau sale doit être vidé avant de remplir le réservoir à l'aide de détergents dilués. Cette opération n'est bien sûr pas néces-saire lors du premier dé-marrage. La capacitè maximum du réservoir pour le détergent corre-spond à **190 litres**. Servez-vous exclusivement des produits conseillés par les vendeurs en respectant les diluitions suggérées. Evitez, quoi qu'il en soit, les produits qui moussent.

Anmer-kung: vor Einfüllen des geeignet verdünnten Waschmittels in den Speicher, den Schmutz-wasser-Sammelspeicher erst laut im nächsten Kapitel gegebener Beschreibung ablassen; dies ist bei einem erst-maligen Einsatz offenbar nicht nötig. Der Waschmittelspeicher hat ein Fassungsvermögen von **190 Litern**; ausschließlich die Art und Menge der vom Wiederverkäufer geratenen Produkte ,jedenfalls aber keine schäumenden Waschmittel verwenden.

N.B.: antes de llenar el depó-sito con el detergente oportunamente diluido, vaciar el depósito del agua sucia, tal como indicado en el párrafo sucesivo. Naturalmente, esta precaución no vale para el primer llenado. La capacidad máxima del depósito de detergente es de **190 l**; usar exclusivamente los productos y las dosis que aconseje el revendedory, en todo caso, detergentes no espumosos.

Serbatoio di recupero: Il serbatoio di recupero viene vuotato (preferibilmente ad ogni fine lavoro) in modo da non lasciare decantare lo sporco; a tale scopo staccare il tubo **M3**, nella parte superiore, aprire il rubinetto di scarico rapido **M2** e convogliare l'acqua sporca in un pozzetto perdente che rispetti i canoni di protezione ambientale dettati dalla legge nel paese di utilizzo.

Waste tank: *The waste tank should be emptied (preferably after each use) so as not to let the dirt settle; to do this, end detach the pipe **M3** at the top and open the rapid drainage tap **M2**. and collect the dirty water in a waste disposal pit conforming to the environmental protection rules prescribed by the country of use.*

Réservoir de récupération: il doit etrê vidé (de préférence à la fin du travail) pour éviter la décantation des salissures. Dans ce but, déconnecter le tuyau **M3**, sur la partie haute, ouvrir le robinet de vidange rapide **M2** et éliminez l'eau sale dans un puisard qui respecte les normes sur la protection de l'environnement prévues par les lois en vigueur dans le pays où la machine est utilisée.

Rückgewinnungs-speicher: der Rückgewinnungstank muß am Ende jedes Einsatzes geleert werden, um eine Absetzung des Schmutzes zu verhüten; zu diesem Zweck den Schlauch **M3** abziehen und den Schnellablaßhahn **M2** aufdrehen und das Schmutzwasser in einen Entsorgungssumpf ablassen, der den im Gebrauchsland geltenden Um weltschtzvorrschriften

Depósito de recuperación: el depósito de recuperación se vacía al final de cada trabajo para evitar que se deposite la suciedad, extraer el tubo **M3** del lado superior abrir el grifo de vaciado rápido **M2** y vaciar el agua sucia a un sumidero de desagüe conforme a las normas en materia de tutela del medio ambiente en vigor en el país.

Tergipavimento: il tergipavimento ha il compito finale di completare l'asciugatura ed è molto importante controllarne la corretta posizione: procedere al livellamento del tergipavimento agendo sui pomoli **M4** in modo che la gomma si trovi circa a **1 mm** dal pavimento.

Wiper blade: *The floor wiper serves to finish the drying operation and it is very important to ensure it is in the correct position: level the wiper using the knobs **M4** so that the black rubber strip is approximately **1 mm** above the floor*

Dispositif de séchage: ce dispositif a pour objet de compléter le séchage du sol. Le côntrole de sa position revêt une importance capitale. Les poignées **M4** vous permettent de niveler ce dispositif pour que le coutchouc noir se situe à **1 mm** du sol environ.

Bodenwischer: der Bodenwischer hat den abschließenden Zweck die Trockung zu fördern, es ist daher von größter Bedeutung, seinekorrekte Einstellung zu überprüfen: den Boden-wischer durch Einwirken auf die Drehknöpfe **M4** so einstellen, bis Schwarzgummiteil etwa **1 mm** oberhalb der Bodenfläche liegt.

Boquilla de secado: este componente tiene la objeto de acabar el secado del piso y es muy importante controlar que esté correctamente montado. Nivelar la boquilla accionando los pómos **M4** de forma que la goma negra se encuentre a **1 mm** del piso.

Le gomme successive sono in para e devono strisciare sul pavimento con una certa energia; dopo le prime ore di lavoro le gomme si adattano all'inclinazione e l'asciugatura diventa ancora migliore. La pressione delle gomme sul pavimento viene regolata agendo sul pomolo **M24**.

*The remaining para rubber strips must wipe the floor with a certain amount of pressure; after the first few hours of operation the rubber wipers adapt themselves to the inclinations and the drying action improves. The pressure of the wipers on the floor is regulated by pressing the knob **M24.***

Les autres caoutchoucs sont en crêpe et doivent racler le plancher avec une certaine force. Le séchage ne fait que s'améliorer après les premières heures de service vu que les caoutchoucs s'inclinent. Servez-vous des poignées **M24** pour régler la pression des caoutchoucs sur le plancher.

Die darauffolgenden Gummiteile bestehen aus Paramaterial und müssen mit einer gewissen Druckenergie auf der Bodenfläche aufschleifen Nach den ersten Arbeitsstunden gleichen sich die Gummiteile der Neigung an und die Trockung wird noch besser.
*Der Auf den Boden ausgeübte Raddruck wird durch Einwirken auf den Drenknopf **M24** eingestellt.*

Las otras gomas son de para y deben arrastrarse por el piso con cierta energía.
Después de las primeras horas de trabajo las gomas se adaptan a la inclinacíon y el secado resulta mejor. La presíon de la goma sobre el piso se regula accionando el pómo **M24**.

Installazione batterie e carica batterie: Le batterie vengono fornite separatamente per cui vanno alloggiate nell'apposito scomparto, sotto il coperchio; applicare uno strato di vaselina sui vari morsetti; effettuare le connessioni come da schema allegato; accertarsi che i morsetti siano perfettamente serrati.Il carica batterie va installato nel luogo dove si prevede di lasciare la macchina in carica. L'allacciamento viene effettuato con il cavo in dotazione alla rete, normalmente **220 V 50 Hz** ; accertarsi che la tensione corrisponda a quella indicata sul carica batterie stesso. Per caricare le batterie collegare il connettore **M5** proveniente direttamente dalle batterie della macchina, con il connettore del carica batterie; dare successivamente tensione con l'apposito pulsante sul carica batterie stesso. Il carica batterie regolerà automaticamente l'amperaggio alle batterie e si spegnerà a fine carica.

***Installing and recharging the batteries**: The batteries are supplied separately and are located in the appropriate compartment underneath the cover; apply a coating of grease (e.g. Vaseline) to the terminals; connect the batteries as shown in the attached diagram; make sure the terminals are securely tightened. The battery charger should be set up in the area where it is planned to leave the machine for recharging. Use the cable supplied to connect to the mains supply, normally **220 V 50 Hz**; make sure that the supply voltage is the same as indicated on the battery charger itself. To charge the batteries connect the connector **M5**, which comes directly from the battery compartment, to the battery charger connector; apply voltage using the appropriate button on the charger. The charger will automatically regulate the charging current and will turn itself off when the batteries are recharged.*

Installation des batteries et du chargeur de batteries : les batteries sont fournies séparément et doivent être intro duites dans leur logement sous le couvercle. Enduisez les bornes d'une couche de vaseline et réalisez les connexions sur la base du schéma joint en annexe.
Vérifiez si toutes les bornes sont parfaitement serrées. Le chargeur de batteries doit être installé là où on prévoit de recharger l'autolaveuse. Utilisez le câble de branchement sur le secteur (**220 V 50 Hz** généralement). Contrôlez le voltage qui doit correspondre aux indications qui figurent sur le chargeur de batteries.
Pour charger les batteries, branchez le connecteur **M5** qui sort des batteries de la machine, sur le connecteur du chargeur de batteries. Actionnez le poussoir sur le chargeur de batteries pour la mise sous tension. Le chargeur de batteries se chargera du réglage automatique de l'ampérage pour les batteries et s'éteindra une fois que celles-ci seront chargées.

***Einbau und Aufladung der Batterien**: Die Batterien werde getrennt angeliefert, sodaß sie in einem eigenen Abteil unterhalb des Deckels untergebracht werden können;etwas Vaselin auf den Klemmen aufbringen die Verbindungen nach beigelegtem Schema durchführen; sich vergwissern, daß die Klemmen gut angezogen sind. Der Batterielader muß in dem Ort montiert werden, wo man die aufgeladene Maschine zu lagern beabsichtigt. Der anschluß an das Netzwerk, normalerweise **220 V 50 Hz**, hat mit dem eigens mitgelieferten Kabel zu geschehen; sich vergewissern, daß die Spannung dem auf dem Batterielader selbst verzeichneten Wert entspricht. Um die Batterien aufzuladen den direkt von den Maschinebatterien her stammenden Anschlußstecker **M5** mit dem Stecker des Batterieladers verbinden; anschließend über den eigens aud dem Batterielader vorgesehenen Druckknopf Strom geben. Der Batterieauflader wird den Stromfluß der Batterien automatisch regeln und sich am Ende der Aufladung selbsstätig abstellen.*

Montaje baterías y su cargador: las baterías son suministradas a parte, por tanto deben ser montadas en su alojamiento, debajo de la tapa; aplicar una capa de vaselina sobre los bornes; efectuar la conexión tal como ilustra el esquema adjunto; verificar que los bornes estén perfectamente cerrados. El cargador debe ser colocado en el lugar en el que se prevea efectuar la carga. La conexión se logra mediante el cable de red que suele ser de **220 V 50 Hz**: verificar que la tensión corresponda a la que estáindicada sobre el cargador. Para efectuar la carga conectar el empalme **M5** que proviene directamente de las baterías de la máquina, con el empalme del cargador.
Darle luego tensión mediante el pulsador oportuno que automáticamente regulará el amperaje de las baterías hasta apagarse al final de la carga.

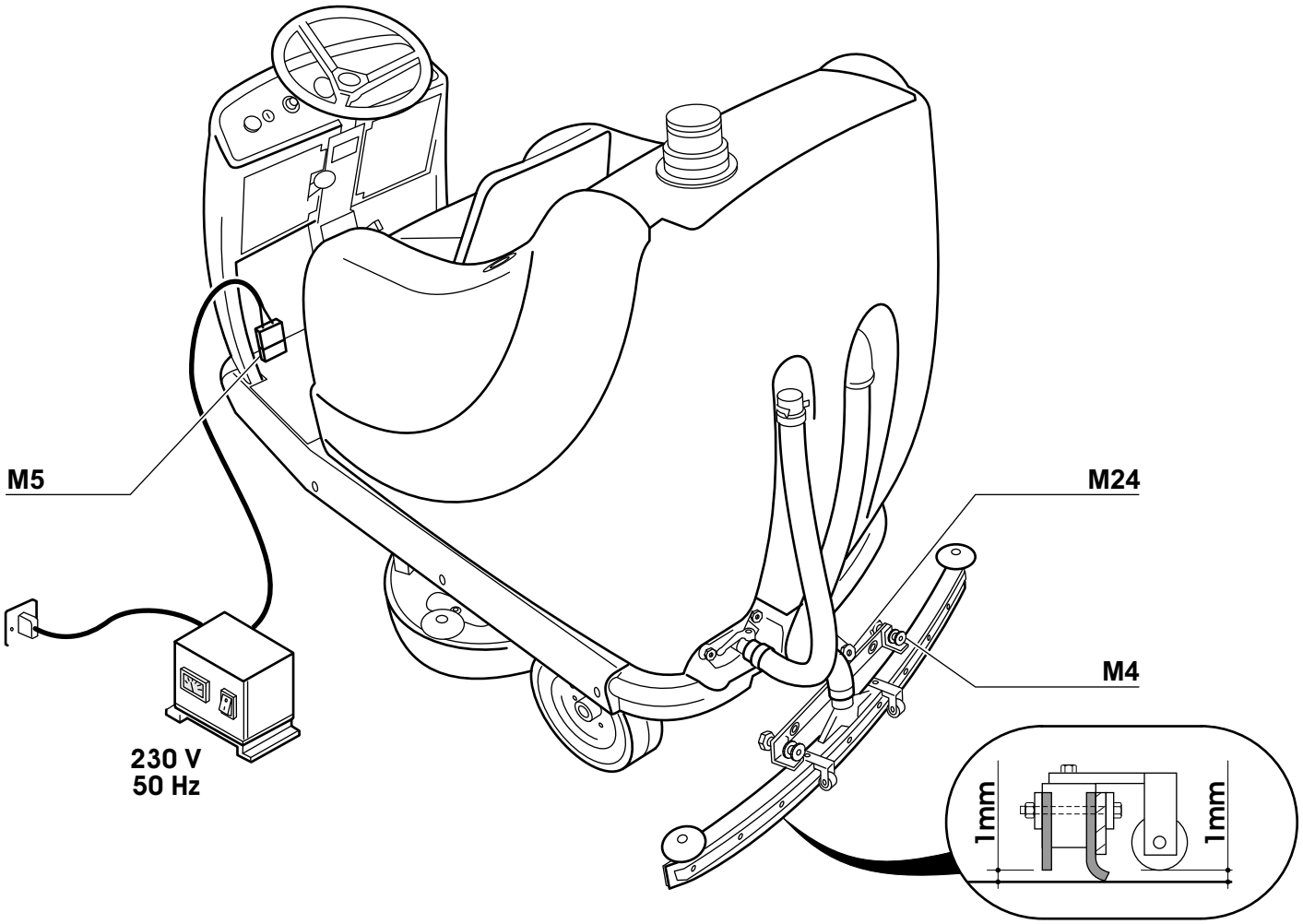

ATTENZIONE: L'acido delle batterie può causare esalazioni dannose. Quando si lavora intorno alle batterie usare occhiali e vestiti protettivi. Togliersi eventuali oggetti di metallo.

***WARNING**: The battery acid may give off harmful fumes. When working near the batteries use protective glasses and clothes.*

ATTENTION: L'acide des batteries peut dégager des exhalaisons nuisibles. Portez des lunettes et une combinaison lorsque vous travaillez sur les batteries. Débarrassez-vous des objets métalliques.

***ACHTUNG**:Die Säure der Batterien kann zu schädlichen Dämpfen führen. Wenn man mit Batterien umgeht stets Schutzbrillen und Schutzkleidung tragen und eventuelle Metallgenenstände von sich ablegen.*

ATENCION: el ácido de las baterías puede producir emanaciones nocivas. Usar gafas y guantes de proteccíon cuando se trabaja sobre las baterías. Alejar todo objeto metálico.

NON APPOGGIARE UTENSILI DI METALLO O ATTREZZI DI QUALSIASI GENERE SULLE BATTERIE. La ricarica delle batterie genera gas esplosivi. Non fumare o accendere fuochi o provocare delle scintille. Assicurarsi che il carica batterie sia spento prima di disconnetterlo dalle batterie. Effettuare la ricarica delle batterie in un luogo ben ventilato con il coperchio sollevato.

***DO NOT PLACE ANY METAL TOOLS OF ANY KIND ON THE BATTERIES**. Recharging the batteries generates explosive gas. Do not smoke, light flames or make sparks. Make sure the charger is switched off before disconnecting. Recharge the batteries in a well ventilated area and keep the cover open.*

NE DISPOSEZ AUCUN OUTIL EN METAL OU OUTILLAGE EN GENERAL SUR LES BATTERIES. Des gaz tonnants sont dégagés lors de la recharge des batteries. Evitez de fumer, d'allumer des feux ou de provoquer des étincelles. Eteignez le chargeur de batteries avant de le débrancher des batteries. Chargez les batteries dans un endroit parfaitement aéré après avoir soulevé et bloqué le couvercle.

ACHTUNG KEINE METALLWERKZEUGE ODER SONSTIGE METALLGEGENSTÄND E JEDER ART AUF DEN BATTERIEN LIEGEN LASSEN.
Die Neuaufladung der Batterien erzeugt explosive Gase. Nicht rauchen, Feuer anzünden, oder Funken verursachen.
Sich vergewissern, daß der Batterieauflader vor Abschalten der Batterien abgestellt ist.
Die Aufladung der Batterien in einem gut gelüfteten Raum und bei gehobenem und festgeklemmten Deckel vornehmen.

NO APOYAR UTENSILIOS DE METAL NI DE OTRO TIPO SOBRE LAS BATERIAS. La recarga de las baterías genera tanbien gases explosivos. No fumar ni prender fuegos o provocar chispas.
Asgurarse de que el cargador esté apagado antes de desconectarlo de las baterías. Efectuar la recarga de las baterías een un local bien ventilado, con la tapa levantada.

FUNZIONAMENTO - OPERATION - FONCTIONNEMENT BETRIEBSWIESE - FUNCIONAMIENTO

omm lavapavimenti

STRUMENTAZIONE

M1 Tappi carico serbatoio detergente;

M2 Scarico rapido acqua sporca;
M3 Tubo scarico rapido acqua sporca;
M4 Pomoli regolazione tergipavimento;

M5 Connettore per la carica delle batterie;
M6 Pulsante EMERGENZA;
M7 Selettore a chiave accensione;
M8 Potenziometro regolazione velocità di avanzamento, da 1 a 10;

M9 Indicatore di livello carica batterie.

M11 Spia luminosa spazzole.

M12 Potenziometro di START / regolazione pressione spazzole, da 1 a 10;

M13 Interruttore accensione aspiratori;

M14 Interruttore marcia AVANTI/INDIETRO;

M15 Clacson;

M16 Leva regolazione posizione sedile;

M17 Volante;
M18 Rubinetto dosatore detergente;

M20 Leva di blocco freno stazionamento;

M21 Freno di servizio / stazionamento;

M22 Acceleratore;

M23 Molla aggancio spazzole;
M24 Pomolo pressione tergipavimento;

M25 Tubo scarico rapido detergente;
M26 Rubinetto scarico rapido detergente;
M27 Anello fermamotore;
M29 Guarnizione tenuta scarico;
M31 Filtro detergente;

INSTRUMENTATION

M1 *Detergent intake plugs*

M2 *Dirty water rapid drainage;*
M3 *Dirty water rapid pipe;*

M4 *Floor-wiper adjustment knobs;*

M5 *Battery charger connector;*
M6 *EMERGENCY button;*

M7 *Star-up key switch;*

M8 *Speed regulator, from 1 to 10*

M9 *Battery charge gauge;*

M11 *Brushes pilot light.*

M12 *Brush START / regulator from 1 to 10;*

M13 *Aspirator start switch;*

M14 *FORWARD / REVERSE control switch;*

M15 *Horn;*

M16 *Seat position adjustment lever;*

M17 *Steering wheel;*
M18 *Detergent supply tap;*

M20 *Parking brake locking lever;*

M21 *Brake and parking brake;*

M22 *Accelerator;*

M23 *Brush engagement spring;*
M24 *Floor-wiper pression knob;*

M25 *Detergent rapid drainagepipe;*
M26 *Detergent rapid drainage tap;*
M27 *Motor stop ring;*

M29 *Exhaust gasket;*

M31 *Detergent filter;*

EQUIPEMENT

M1 Bouchons de remplissage du réservoir du détergeant;
M2 Vidange rapide de l'eau sale;
M3 Tuyau de vidange rapide de l'eau sale;
M4 Poignées de réglage du dispositif de lavage du sol;
M5 Connecteurs pour la recharge des batteries;
M6 Bouton d'arrêt en cas d'urgence;
M7 Sélecteur à clé d'allumage;
M8 Potentiomètre de réglage de la vitesse d'avancement, de 1 à 10;

M9 Indicateur de niveau de charge des batteries;

M11 Lampe temoin.

M12 Potentiomètre de START / reglage de la pression des balais, de 1 à 10;

M13 Interrupteur d'allumage des aspirateurs;
M14 Interrupteur d'embrayage AVANT / ARRIER;
M15 Avertisseurcaustque;
M16 Levier de réglage de la hauteur du siège;

M17 Volant;
M18 Robinet de dosage du détergeant;

M20 Levier de blocage du frein de stationnement;

M21 Frein de service / stationnement;

M22 Accélérateur;

M23 Ressort de maintien des balais;
M24 Poignée pour régler la pression du dispositif de lavage du sol;
M25 Tuyau de vidange rapide du détergeant;
M26 Robinet de vidange rapide du détergeant;
M27 Bague d'arrêt du moteur;
M29 Joint d'étanchéité de vidange;
M31 Filtre détergeant;

INSTRUMENTIERUNG

M1 *Auffüllverschlüsse Reinigungsmitteltank;*

M2 *Ablaßhahn Schmutzwasser;*
M3 *Schnellablaßschlauch Schmutzwasser;*
M4 *Einstellknöpfe zum Bodenwischen;*

M5 *Polschiene zum Aufladen der Batterien;*
M6 *NOT - AUS - SCHALTER*
M7 *Schlüsselschalter zum Anschalten;*
M8 *Potentiometer zum Einstellen der Fahrgeschwindidigkeit, von 1 bis 10;*
M9 *Leistungsanzeiger Batterien;*

M11 *Bürtsen-drucks kontrollampe.*

M12 *Potentiometer START / zum Einstellen des Bürsten-drucks, von 1 bis 10;*

M13 *Schalter für Sauger;*

M14 *Schalter VORWÄRTS / RÜCKWÄRTS;*
M15 *Hupe;*

M16 *Hebel zum Einstellen der Sitzposition;*
M17 *Lenkrad;*
M18 *Hahn Waschmitteldosierer;*

M20 *Blockierhebel Feststellbremse;*

M21 *Betriebsbremse und Feststellbremse;*

M22 *Gaspedal;*

M23 *Aufhängefeder Bürsten;*
M24 *Knauf Druck Bodenwischen;*

M25 *Schnellablaßschlauch Reinigungsmittel;*
M26 *Hahn Schnella-blaß Reinigungsmittel;*
M27 *Ring motorabstellen;*
M29 *Ablaßdichtung;*

M31 *Reinigungsfilter;*

INSTRUMENTOS

M1 Tapones carga depósito detergente;

M2 Grifo de vaciado rápido agua sucia;
M3 Tubo vaciado rápido agua sucia;
M4 Pómulos reglaje del elemento de lavado;

M5 Conector para la carga de las baterías;
M6 Pulsador EMERGENCIA;
M7 Selector de llave encendido;
M8 Potenciómetroreglaje velocidad de avance de 1 a 10;

M9 Indicador de nivel carga baterías;

M11 Lampara piloto de cepillos.

M12 Potenciómetro de START / reglaje pre-síon cepillos: de 1 a 10;

M13 Interruptor encendido aspiradoras;

M14 Interruptor insercíon hacia ADELANTE / ATRAS;
M15 Bocina;

M16 Palanca reglaje posicíon asiento;

M18 Volante;
M17 Surtidor dosificador detergente;

M20 Palanca de bloque freno de estacionamiento;
M21 Freno de servicio / estacionamiento;

M22 Acelerador;
M23 Resorte enganche cepillos;
M24 Pómulo presión elemento de lavado;

M25 Tubo descarga rápido detergente;
M26 Surtidor descarga rápida detergente;
M27 Anillo sujetador motor;
M29 Guarnición estanca descarga;
M31 Filtro detergente;

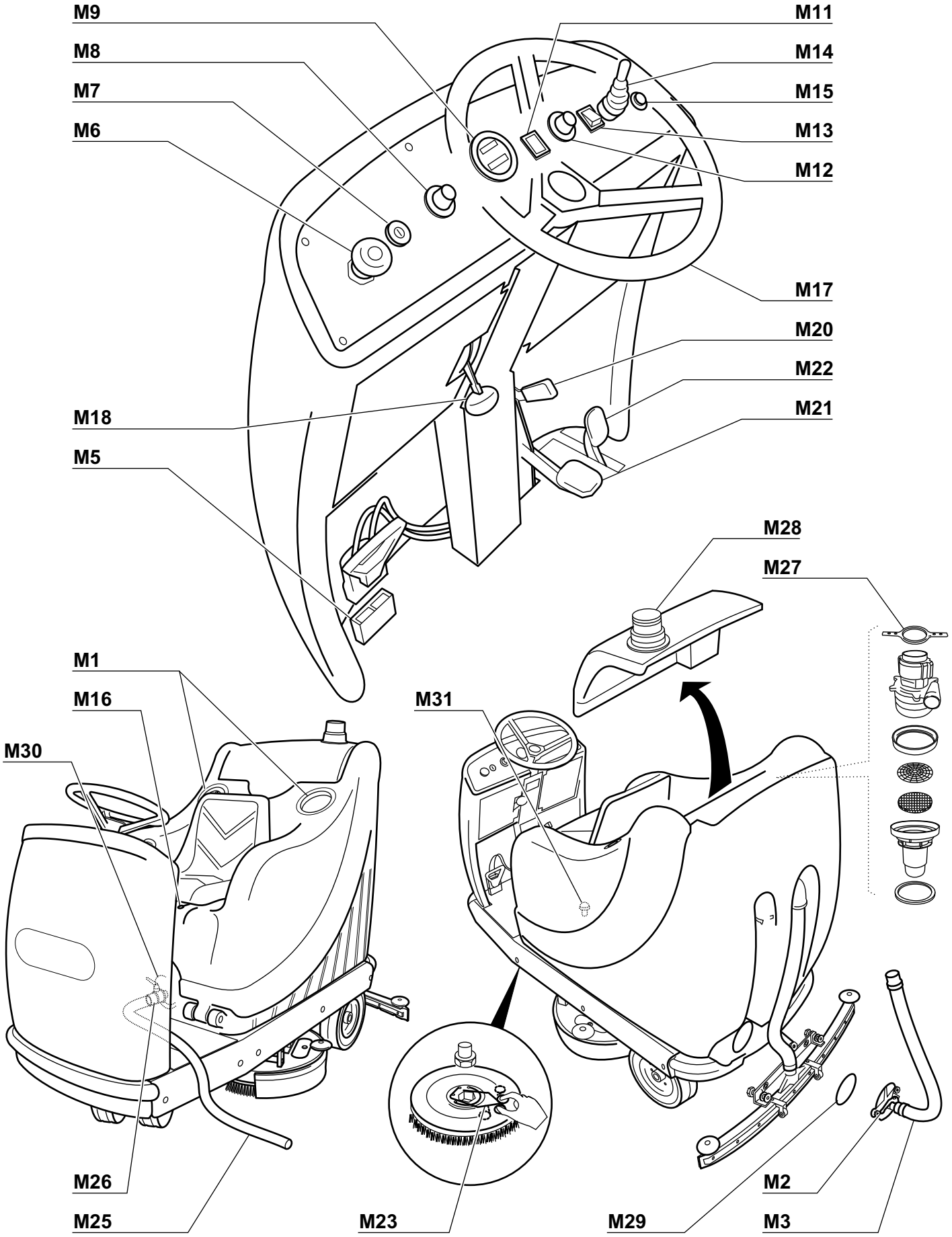
M9
M8
M7
M6
M11
M14
M15
M13
M12
M17
M20
M22
M21
M18
M5
M28
M27
M1
M16
M30
M31
M26
M25
M23
M29
M2
M3

Pavimenti particolarmente sporchi: Vi sono superfici o ambienti che richiedono una cura particolare ed in alcuni casi una doppia azione di pulitura.
In ogni caso si può procedere ad una prima passata veloce con il tergipavimento sollevato e la spazzola in posizione di lavoro; in tal modo la soluzione detergente verrà lasciata sul pavimento più a lungo e potrà sciogliere lo sporco più tenace. La seconda passata va effettuata con spazzola e tergipavimento entrambi abbassati e ad una velocità più lenta.

Particularly dirty floors: *Certain floors or environments require particular attention or even a second pass with the cleaner.*
In this case you should make on pass with the wiper raised and the brush in the working position; in this way the detergent remains on the floor for longer and will dissolve the tougher dirt. The second pass should be made with the brush and wiper lowered and at a slower speed.

Planchers extrêmement sales: Certaines surfaces ou certains milieux exigent un soin particulier et un double lavage.
Dans ces cas, procédez à un premier passage rapide alors que le dispositif de séchage est soulevé et seule la brosse fonctionne. Le détergent peut, de la sorte, agir plus longtemps sur le plancher et dissoudre les salissures les plus tenaces. Lors du deuxiéme passage, la brosse et le dispositif de séchage sont tous deux abaissés et tournent plus lentement.

Besonders verschmutze Böden: *Es gibt Oberflächen eine Sonderbehandlung und in gewissen Fällen eine doppelte Reinigungsaktion verlangen.*
Auf jeden Fall kann man erst mit einem schnellen Übergang der Maschine in einer angehobenen Position mit der Bürste in einer Arbeitsstellung vorgehen; in dieser Weise wird die Waschlösung länger auf dem Boden gelassen und kann damit auf den ärgsten Schmutz besser einwirken. Der zweite Übergang kann bei niedrigerer Geschwindigkeit mit beiderseits gesenkter Reinigungsmaschine und Bürsten erfolgen.

Pisos muy sucios: hay pisos o locales que requiren un cuidado especial y a veces una doble operación de limpieza.
Se puede efectuar una primera pasada rápida con la boquilla levantada y el cepillo en posicíon de trabajo; de esta forma la solución detergente permanecerá sobre el piso por más tiempo y podrá disolver la suiedad más tenaz. La segunda pasada se hará con el cepillo y la boquilla bajados, a una velocidad más lenta.

ATTENZIONE:
questa macchina è stata progettata per lavorare solamente in un ambiente industriale chiuso e su pavimenti in piano o con pendenze non superiori al 2%. Non utilizzare prodotti chmici infiammabili e/o esplosivi con questa macchina.

WARNING:
this machine is designed to work in closed industrial environments on level floors or on inclines no steeper than 2%. Do not use inflammable chemicals and/or explosives with this machine.

ATTENTION:
Cette autolaveuse a été conçu exclusivement pou des milieux industriels fermés et des planchers plats ou inclinés à raison de 2% maximum. Evitez d'utiliser des produits chimiques inflammables et/ou déttonants.

ACHTUNG:
diese Maschine ist ausschließlich für den Einsatz in geschlossenen industriellen Räumen und auf flachen oder hüchstens 2% geneigten Böden entworfen worden. Auf dieser Maschine dürfen keine flammen- und explosionsgefährliche chemische Produkte verwendet werden.

ATENCION:
esta máquina fue diseñada para trabajar en interior de locales industriales cerrados, sobre pisos planos o con inclinaciones que no superen el 2%. No usar productos químicos inflammables y/o explosivos con esta máquina.

L'ambiente da lavare: L'ambiente da lavare va prima ripulito con una spazzatrice o manualmente dallo sporco più appariscente in modo da non intasare il circuito di aspirazione e permettere un'efficace azione ai detergenti.

The area to be washed: *The worst of the dirt should be cleared from the area to be washed with a sweeper or manually so as to avoid immediatly choking the intake circuit and to allow the detergent to work effectively.*

La zone à laver: La zone à laver doit être nettoyée au préalable avec une machine ou bien manuellement, pour èliminer la saleté de manière à ne pas boucher immédiatement les circuits d'aspiration et pour permettre, par conséquent une action efficace des détergeants.

Der zu reinigende Raum: *Der zu reinigende Raum ist zuerst mit einer Kehrmaschine oder manuell grob auszufegen, damit der Saugkreislauf nicht sofort verstopft und die Reinigungsmittel wirksam eingesetzt werden können.*

El piso a lavar: antas de lavar el piso limpiarlo mediante cepilladora o a mano, para liberarlo de la suciedad más evidente de forma tal que no atasque el circuito de spiración y permita una eficaz acción de los detergentes.

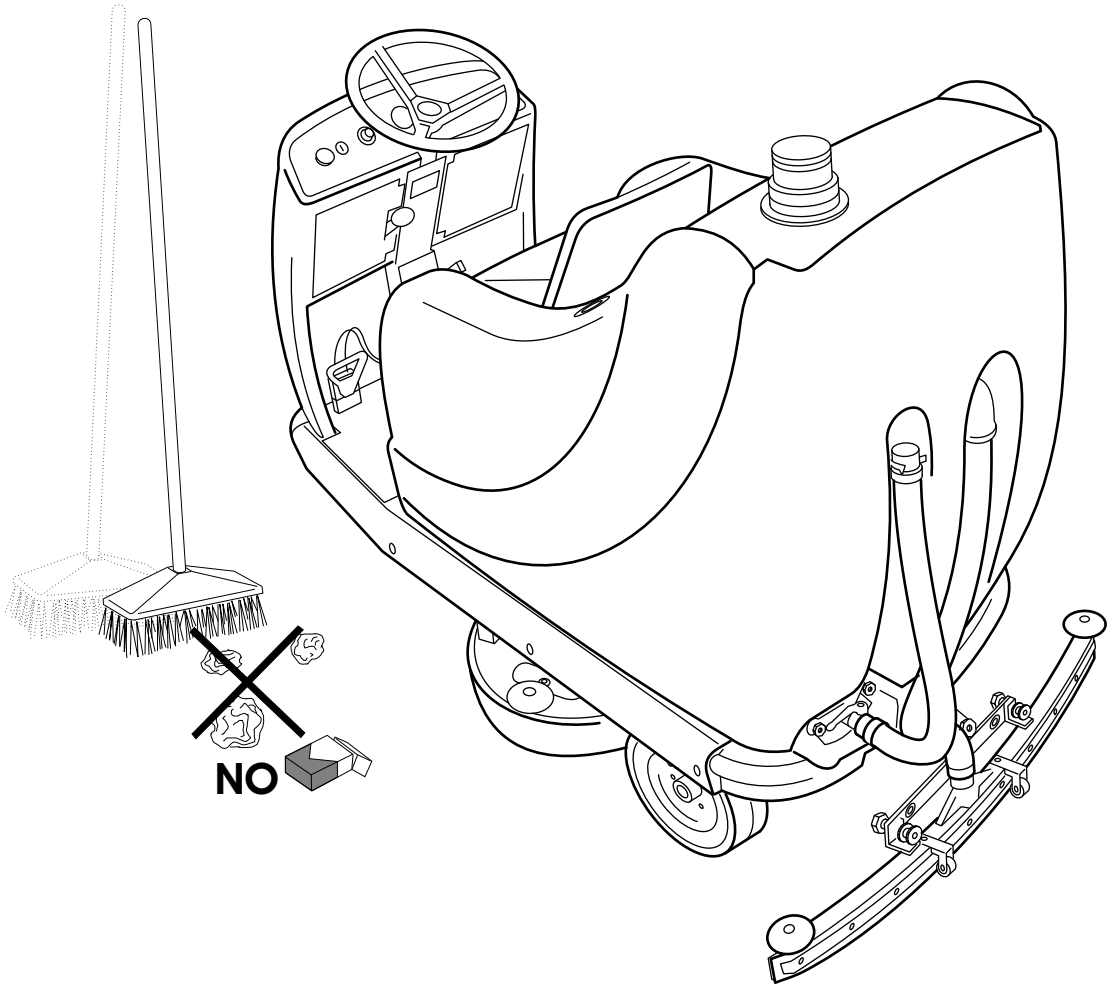
NO

!
2%
max

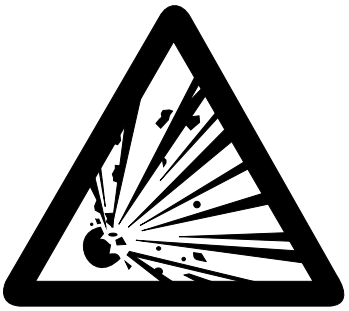

Accensione e funzionamento:

-Spegnere il caricabatterie e scollegarlo dalla macchina;

- Regolare la posizione del sedile in funzione delle propie esigenze, tramite la leva **M16**.

NON È POSSIBILE LAVORARE CON LA MACCHINA SE NON SI È SEDUTI

- Selezionare il senso di marcia con l'interruttore **M14** e impugnare il volante **M17**.
- Inserire l'interruttore a chiave **M7** che abilita i circuiti al funzionamento;

- Inserire la rotazione delle spazzole con il potenziometro **M12** e gli aspiratori con l'interruttore **M13**;

- Aprire gradatamente il rubinetto dosatore detergente **M18** in funzione della velocità di lavoro;

- Inserire la marcia AVANTI o INDIETRO con l'interruttore **M14** e premere gradatamente il pedale dell'acceleratore **M22** inoltre con la marcia INDIETRO viene emesso un segnale acustico "BEEP-BEEP";

- Con l'acceleratore premuto a fondo, è possibile regolare la velocità con il potenziometro **M8** in modo da avere una velocità di avanzamento costante; questo evita il formarsi di aloni sul pavimento;

- Regolare la pressione delle spazzole con il potenziometro **M12**.

Switching on and operation:

- Switch off the battery charger and disconnect it from the machine;

*- Adjust the seat position to suit your requirements via the lever **M16**;*

IT IS IMPOSSIBLE TO USE THE MACHINE UNLESS YOU ARE SEATED

*- Select the sense of march with the switch **M14** and grip the steering wheel **M17**;*
*- Insert the key switch **M7** to enable the electrical circuits.*

*- Engage brush rotation with the regulator **M12** and the aspirators with the switch **M13**;*

*Gradually open the detergent supply tap **M18** according to the operation speed;*

*- Engage FORWARD or REVERSE gear with the lever **M14** and gradually depress the accelerator pedal **M22**; when REVERSE gear is engaged an acoustic BEEP - BEEP signal is emitted;*

*- With the accelerator pedal fully pressed the regulator **M8** can be adjusted so as to achieve a constant speed; this avoids the formation of rings on the floor;*

*- Adjust the brush pressure with the regulator **M12**.*

Allumage et fonctionnement:

- Eteindre le dispositif de recharge de la batterie et le déconnecter d'avec la machine;
- Régler la position du siége en fonction des propres exigences, grâce au levier **M16**;

IL N'EST PAS POSSIBLE DE TRAVAILLER AVEC LA MACHINE SI ON N'EST PAS ASSIS.

- Sélectionner le sens de marche avec l'interrupteur **M14** et tenir le volant **M17**;
- Appuyer sur l'interrupteur à clé **M7** qui rend actifs les circuits;

- Appuyer le potentiométre **M12** pour activier la rotation des brosses et sur l'interrupteur **M13** pour activer les aspirateurs;

- Ouvrir peu à peu le robinet de dosage du détergeant **M18** selon la vitesse du travail que l'on désire otenir;
- Embrayer la vitesse EN AVANT ou MARCHE ARRIERE avec l'interrupteur **M14** et appuyer graduellement la pédale de l'accélérateur **M22** en outre avec la MARCHE ARRIERE, on entend le signal acoustique "BEEP - BEEP";
- Avec la pèdale de l'accélérateur appuyée à fond, il est possible de régler la vitesse avec le potentiométre **M8** de maniére à obtenir une vitesse d'avancement constante; ceci empéche la formation de traces sur le sol;
- Régler la pression des brosses avec le potentiométre **M12**.

Anlassen und Betrieb:

- Das Batterieaufladegerät ausschalten und von der Maschine trennen;

*- Die Sitzposition je nach Bedarf am Hebel **M16** einstellen;*

ES IST UNMÖGLICH, MIT DER MASCHINE ZU ARBEITEN, WENN MAN NICHT SITZ.

*- Den Sinn die Marsch mit dem Schalter wählen **M14** und den Lenker **M17** umfassen;*
*- Den Schlüsselschalter **M7** umdrehen, der die Kreisläufe betriebsbereit macht;*

*- Die Drehung der Bürsten am dem Potentiometer **M12** und die Sauger am Schalter **M13** zuschalten;*

*- Langsam den Dosierhahn des Reinigungsmittels **M18** öffnen, je nach Arbeitsgeschwindigkeit;*

*- Den Gang VORWÄRTS oder RÜCKWÄRTS am Hebel **M14** einlegen und langsam das Gaspedal **M22** drücken; bei Fahrt RÜCKWÄRTS hört man ein akustiches Signal "BEEP - BEEP";*

*- Bei ganz durchgedrücktem Gaspedal kann am Potentiometer **M8** die Geschwindigkeit eingestellt werden, so daß sie konstant wird; dies beugt der Bidung von Putzstreifen auf dem Boden vor;*

*- Den Druck der Bürsten am Potentiometer **M12**;*

Encendido y funcionamiento:

- Apagar el cargabaterías y desconectarlo de la máquina;

- Regular la posición del asiento en función de las exigencias personales mediante la palanca **M16**

NO SE PUEDE TRABAJAR CON LA MÁQUINA SI UNO NO ESTÁ SENTADO

- Seleccionar el sentido de marcha con el interruptor **M14** y empuñar el volante **M17**;
- Introducir el interruptor de llave **M7** que pone en marcha los circuitos;

- Mandar la rotación de los cepillos mediante el potenciómetro **M12** y las aspiradoras con el interruptor **M13**;

- Abrir gradualmente el surtidor dosificator detergente **M18** en función de la velocidad de trabajo;

- Mandar hacia ADELANTE o hacia ATRÁS con l'interruptor **M14** y apretar lentamente el pedal del acelerator **M22** ; además, con la marcha ATRÁS emite una señal acústica "BIP-BIP";

-Con el acelerator apretandoa fondo se puede regular la velocidad con el potenciómetro **M8**, de forma tal que la velocidad de avance sea constante; esto evita que se formen halos sobre el piso;

- Regular la presión de los cepillos con el potenciómetro **M12**;

-

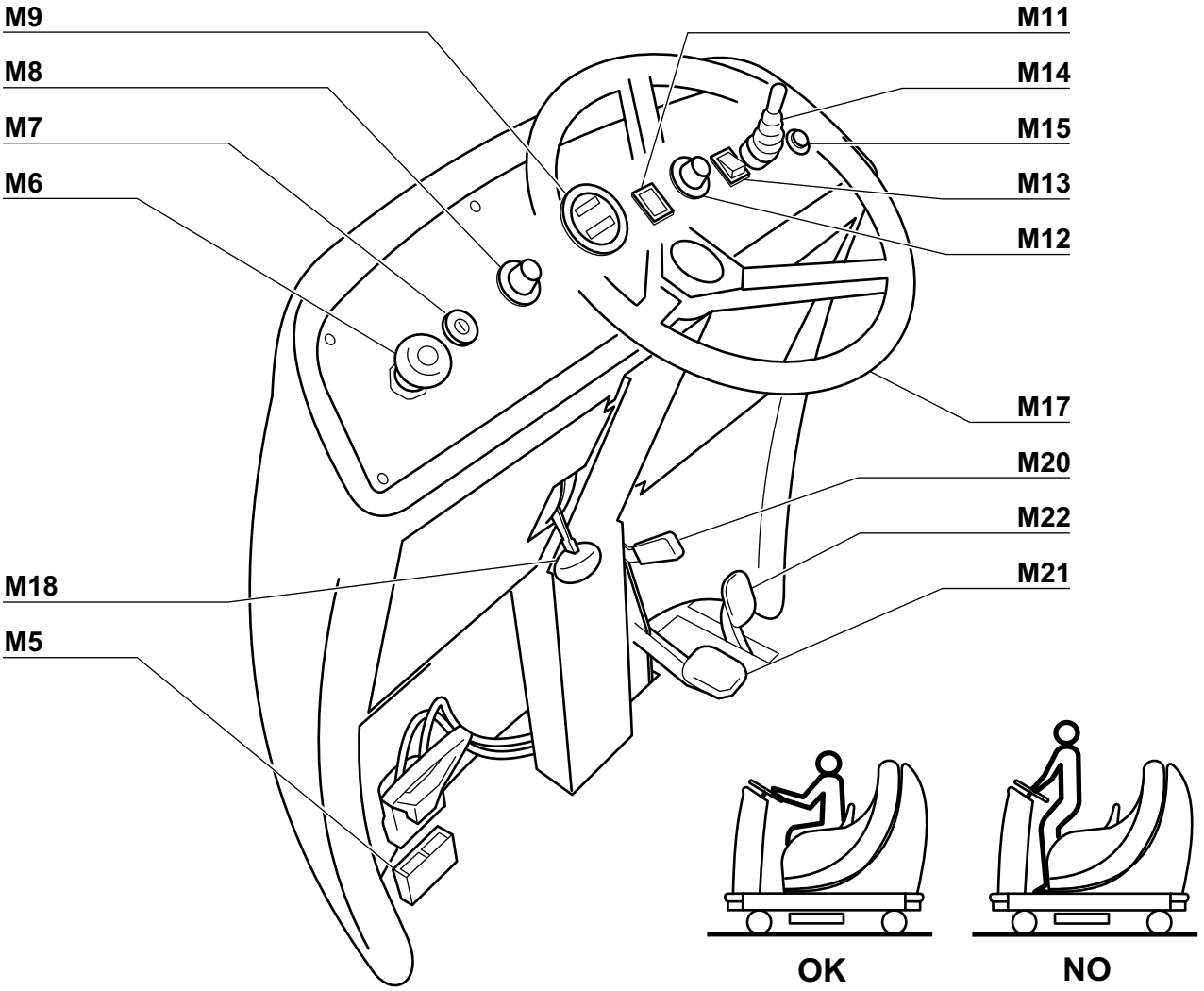

- Lo strumento **M9** consente di leggere il livello di carica delle batterie;
- In caso di necessità o pericolo azionare il clacson **M15**;

*- The instrument **M9** allows the battery charger level to be read;*
*- When necessary or to warm of danger use the horn **M15**;*

- L'instrument **M9** permet de lire le riveau de charges des batteries;
- En cas de nécessité ou de danger, utiliser l'avertisseur acoustique **M15**;

*- Am instrument **M9** können die Baterieleistung abgelesen werden;*
*- Falls notwending oder bei Gefahr die Hupe **M15** betätigen;*

- El istrumento **M9** permite leer el nivel de carga de las baterías;
- En caso de necesidad, o peligro accionar la bocina **M15**;

Arresto della macchina
- Per fermarsi premere gradatamente il pedale del freno di servizio **M21**;

Stopping the machine
*- To stop the machine gradually press the brake pedal **M21**;*

Arret de la machine
- Pour s'arrêter, appuyer graduallement la pédale du frein de service **M21**;

Anhalten der Maschine
*- Um anzuhalten, langsam das Pedal der Betriebsbremse **M21** drücken;*

Arresto de la máquina
- Para detenerse apretar gradualmente el pedal del freno de servicio **M21**;

- Inserire sempre il freno di stazionamento, premendo il pedale **M21** ed azionando la leva **M20**;
- Sganciare la chiave **M7**;

*- Always engage the parking brake by pressing the pedal **M21** and actuating the lever **M20**;*
*- Remove the key **M7**;*

- Mettre toujours le frein de stationnement, en appuyant sur la pédale **M21** et en tirant le levier **M20**;
- Déconnecter la clé **M7**;

*- Immer die Festellbremse über das Pedal **M21** und den Hebel **M20** ziehen;*
*- Den Schlüssel **M7** abzihen;*

- Poner siempre el freno de estacionamiento apretando el pedal **M21** y accionando la palanca **M20**;
- Liberar la llave **M7**;

- In caso di avarie o cortocircuiti premere il pulsante EMERGENZA M6 e contattare il servizio assistenza;

- In the case of problems or short-circuits press the EMERGENCY button M6 and contact the service centre;

- En cas de panne ou de court-circuit, appuyer le bouton d'arrêt d'urgence M6 et s'adresser au service d'assistance technique;

- Bei Störungen oder Kurzschlüssen den NOT-AUS-SCHALTER M6 betätigen und den Kundendienst kontaktieren;

- En caso de averías o cortocircuitos apretar el pulsador EMERGENCIA M6 y llamar al servicio de asistencia;

- Abbandonando il veicolo la macchina si spegne automaticamente; in ogni caso è preferibile inserire sempre il freno di stazionamento;

- When the machine is abandoned it switches off automatically; it is preferable in any case to engage the parking brake;

- Si l'on s'éloigne de la machine, celle-ci s'éteint automatiquement; Il est préférable de toutes maniéres de mettre le frein de stationnement;

- Steigt man vom Fahrzeug, geht die Maschine auto-matisch aus; auf jeden Fall sollte man immer die Feststellbremse ziehen;

- Al abandonar el vehículo la máquina se para automáticamente; en todo caso es preferible poner siempre el freno de estacionamiento;

Tergipavimento: Settimanalmente controllare il tergipavimento e lavare il tutto con cura ripristinando poi le corrette condizioni di lavoro. Se anche dopo la pulizia del gruppo l'asciugatura non è perfetta togliere e sostituire le gomme eccessivamente usurate.

Floor wiper: *Inspect and clean the floor wiper weekly and make sure to restore it to its working condition. If the drying action is not perfect after cleaning the wiper assembly, remove and replace any worn rubber blades.*

Dispositif de séchage: Contrôlez ce dispositif chaque semaine. Lavez-le avec soin et remontez-le correctement. Si le séchage n'est pas parafait après que le groupe a ètè lavè, dèposez et remplacez les caotchoucs usés.

Fußodenreinigungs-und Trocknungs-maschine: *die Maschine allwöchentlich überprüfen und alles sorgfältig abwaschen, die richtigen arbeitsbedingungen danach wieder instand-setzen. Falls auch nach der Reinigung des Maschinensatzes die Trockmung nicht ein-wandfrei ausfallen sollte, so müssen die übermäßig verschleißten Gummiteile ausgewechselt werden.*

Boquillade secado: Controlarla semanalmente, lavarla esmeradamente y volver a colocarlo en la posicíon de trabajo. Si después de la limpieza del grupo el secado no resultara perfecto, quitar las gomas gastadas y sustituirlas.

Spazzola: La spazzola va mantenuta efficiente; per la sostituzione, e quindi lo sgancio della spazzola usurata, procedere come segue (rimontare in senso inverso):

- Sollevare le spazzole con l'apposito potenziometro **M12** e spegnere la macchina, (disinserire la chiave **M7** dal quadro);
- Far ruotare manualmente la spazzola, da sganciare, sino ad avere a portata di mano gli anelli della molla **M23**;
- Avvicinando, fra di loro, gli anelli della molla **M23** con le dita (come per chiudere una forbice) la spazzola cade; La macchina viene fornita con una spazzola in nylon; sono inoltre disponibili, a richiesta, spazzole in tynex, saggina o acciaio, nonché dischi trascinatori ai quali vengono applicati i dischi: **Nero** per la pulitura a fondo di pavimenti particolarmente sporchi; **Verde** per pavimenti in linoleum; **Giallo** per pavimenti in marmo.

Brush*: The brush must be kept in working order; to remove a worn brush proceed as follows (follow the procedure in reverse to reassemble):*

*- Lift brushes with the regulator **M12** and switch off the machine (remove the key **M7** from the control panel).*

*- Turn the brush to be removed by hand until the coils of spring **M23** are accessible;*

*- By closing toghether the coils of spring **M23** with your fingers (as if you were closing a pair of scissors) the brush will free itself; The machine is supplied with a Nylon brush; brushes made of Tynex, broom corn or steel are also available, as well as disc fixtures to which discs can be mounted: **Black** for thorough cleaning of particularly dirty floors, **Green** for linoleum floors; **Yellow** for marble.*

Brosse: l'efficacité de la brosse doite être assurée. Procedez comme suit (et dans le sens inverse pour le montage) afin de remplacer la brosse:

- Soulever les brosse avec le s potentiométre **M12** et éteindre la machine, (déconnecter la clé **M7** du tableau de bord);
- Faites pivoter la brosse à la main pour que les bagues du ressort **M23** soient è votre portèe;

- Rapprochez les bagues du ressort **M23** (comme si vous fermiez des ciseaux). La brosse se détache et tombe. La maquine est équipée d'unebrosse en nylon. Toutefois, des brosses en tynex, sorgho ou acier sort disponibles sur demande, en plus de plateaux pad d'entaînement sur lesquels sont appliqués des disques: **Noir** pour le nettoyage en profondeur de planchers fort sales; **Vert** pour le linoléum; **Jaune** pour le mabre.

Bürste*: die Bürste muß in einem wirkunsvollen Zustand gehalten werden: um eine verschleißte Bürste auswechseln und daher ausklinken zu können gehe man wie folgt vor (der Wiedereinbau hat in umgrkrhrter Reihenfolge zu geschehen):*
*-Die Bürsten am Potentiometer **M12** anheben und die Maschine ausschalten (durch abziehen des Schlüssels **M7**);*
*- Die auszuklinkende Bürste erst von Hand rotieren, bis die Federringe **M23** in Reichweite gelangen;*
*-Durch Einandernäherung der **M23** Ringe unter Fingerdruck (wie bei einer Schere) fällt die Bürste heraus. Die Ma-schine wird mit einer Nylonbürste angeliefert; außerdem sind auf Wun-sch Bürsten aus Tynex, Hirsen ruten oder Stahl sowie Schleppscheiben verfügbar, an die-Putzscheiben befestigr werden können; **schwarze** zur tiefen Reinigung besonders verschmutzter Böden, **grüne** für Linoeumböden, und **gelbe** für Marmoböden.*

Cepillo: el cepillo debe estar siempre en perfectas condiciones, para levantar y desenganchar el cepillo opera de la forma siguiente (Para efectuar su retirada, seguir el orden inverso):

-Subir los cepillos mediante el potenciómetro **M12** y apagar la màquina (de-senchufar la llave **M7** del cuadro)
- Girar manualmente el cepillo que hay que desenganchar, hasta dar con los anillos del resorte **M23**;
- Acercado los anillos del resorte **M23** con los dedos (como si cerraran unas tijeras)el cepillo cae; al màquina monta un cepillo de nylón; sobre pedido también se suministra cepillos de Tynex, zahina o acero ademàs de los discos de arraste sobre los que se aplican los discos abrasivos: **negro** para la limpieza a fondo de pisos muy sucios y de linóleo; **amarillo** para pisos de mármol.

Serbatoio di recupero: Settimanalmente effettuare la pulizia come segue: spegnere la macchina; rimuovere l'anello ferma motore **M27** e togliere dalla sua sede il motore d'aspirazione; pulire accuratamente filtro, rete e spugna, e con un getto d'acqua rimuovere lo sporco che si è depositato nel serbatoio, per facilitare le operazioni togliere il gruppo di scarico **M2** svitando i pomelli laterali, prima di rimontare pulire accuratamente la sede dell'anello di tenuta **M29.**

Waste Tank*: clean the tank every weel as follows: Shut off the machine; remove the **M27** motor lock ring and lift off the suction motor from its seat; carefully clean the filter, net and sponge, and remove the dirt accumulated in the tank by water jetting. To ease the operations detach the discharge assembly **M2** by unscrewing the lateral knobs, before reassembling carefully clean the housing of the bi-angular bearing **M29.***

Réseroir de récupéeration: nettoyez-le comme suit une fois par semaine Eteignez la machine. Otez la bague de fixation du moteur **M27** et déposez le moteur d'aspiration. Nettoyez soigne usement le filtre, la grille et l'éponge et éliminez la saleté qui s'est accumulée dans le réservoir à l'aide d'un jet d'eau. Pour faciliter les opérations déposez le gropue d'évacuation **M2** en dévissant les poignées latérales, avant de procéder au remontage, nettoyez soigneusement le logement de la bague d'entanchéité **M29.**

Rückgewinnungsspeicher*: alwöchentlicheine Reinigung vornehmen, wie folgt: die Maschine adstellen; den Motorsperring **M27** entfermen und den Saugmotor aus seinem Sitz abhneben; den Filter, das Netz und den Schwamm sorgfältigreinigen, und den im tank abgelagerten Schmutz mit einem Wasserstrahl entfermen. Um diese Opera tionen zu erleichtem kann das Entsorgungsaggregat durch Abschrauben der seitlichen Handgriffe entfert werden, Vor dem emeuten Zusammenbau muß der Sitz des Dichtrings **M29** sorgfältig gereinigt werden.*

Depósito de recuperación: efectuar la limpieza semanalde la forma siguiente: apagar la máquina, quitar el anillo de bloque motor **M27** y extraer el motor de aspiración de su alojamiento; limpiar cuidadosamente el filtro, la redecilla y la esponja y eliminar la suciedad que se hubiese depositado dentro del depósito con un chorro de agua; para facilitar estas operaciones, sacar el grupo de descarga **M2** destornillando los pomos laterales, antes de volver a montar, limpiar esmeradamente el alojamiento del aro de retención **M29**.

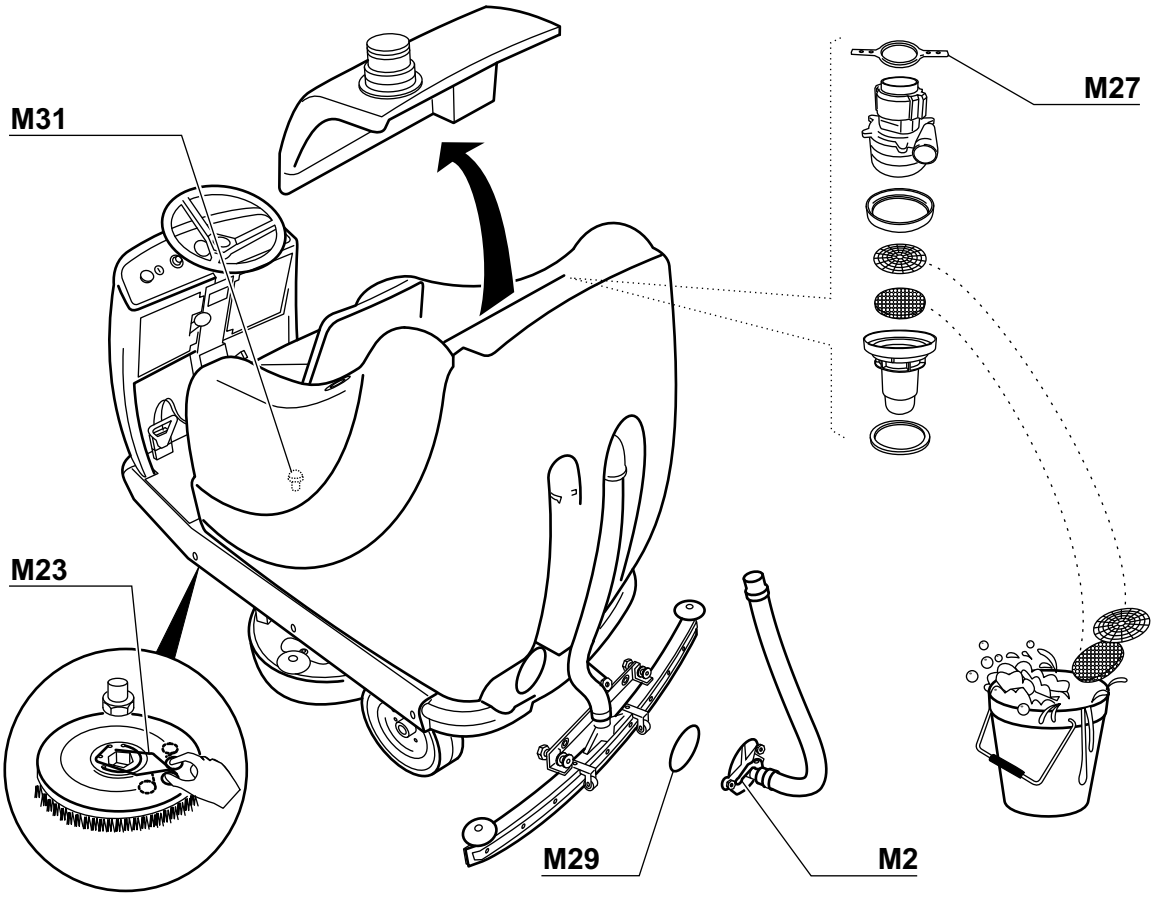

Serbatoio detergente:
Pulire semestralmente il serbatoio; per vuotarlo completamente collegare il tubo **M25** in dotazione, al rubinetto di scarico rapido **M26** ed aprire l'attiguo rubinetto;
Successivamente togliere la flangia **M30** come per il serbatoio di recupero e pulire il filtro interno **M31**.

Detergent tank:*Clean the tank every six months. To drain the tank completely fit the tube **M25** provided to the rapid drainage tap **M26** and open the tap; then remove the flange **M30** as with the overflow tank and clean the internal filter **M31**.*

Réservoir du détergeant:Nettoyer touts les six mois le réservoir; pour le vider complètement, connecter le tuyau **M25**, livré avec la machine, au robinet de vidange rapide **M26** et ouvrir le robinet placé sur le coté; puis, déposer la bride **M30** comme pour le réservoir de récupération et nettoyer le filtre interne **M31**.

Reinigungsmitteltank*: Halbjährlih den Tank reinigen; um ihn ganz zu leeren, den mitgelieferten Schlauch **M25** an den Hahn zum Schnellablaß **M26** anschließen und den Hahn öffnen; danach wie beim Auffangtank den Flansch **M30** abziehen und den Innenfilter **M31** reini-gen.*

Depósito detergente:
Limpiar cada seis meses el depósito; para vaciarlo completamente conectar el tubo **M25** con el grifo devaciado rápido **M26** y abrir el grifo de al lado; luego quitar la brida **M30** tal como se hace para el depósito de recogida y limpiar el filtro interno **M31**.

Batterie: controllare il livello del liquido elettrolitico, ed eventualmente rabboccare con acqua distillata ogni qualvolta il livello sia al di sotto degli elementi della batteria. Mantenere pulite e asciutte le batterie con panni antistatici.

Batteries*: Check the electrolyte level and top up with distilled water if it drops below the level of the battery elelments. Keep the batteries clean and dry with antistatic cloths.*

Batteries: contrôlez le niveau du liquide électrique et effectuez une remise à niveau avec de l'eau distilèe chaque fois que ce dernier est inférieur aux éléments de la batterie. Nettoyez et essuyez les batteries l'aide de chiffons antistatiques.

Batterien*: den Stand der elektrolytischen Flüssigkeit prüfen und eventuell mit destilliertem Wasser jeweils dann nachfüllen, wann der Stand unterhalb der Batterielemente liegt. Die Batterie mit antistatischen Lappen sauber und trocken halten.*

Baterías: controlar el nivel del liquido electrolíco y repostar eventualmente con agua destilada siempre que el nivel esté por debajo de los elemen-tos de la batería. Man-tener las baterías limpias y secas usando trapos antiestáticos.

La carica delle batterie va effettuata togliendo i tappi delle batterie e con il coperchio della macchina aperto, in modo da permettere la fuoriuscita dei gas generati.
Questi gas, in ambienti chiusi, possono essere esplosivi, è quindi consigliabile effettuare la carica delle batterie in ambienti ben ventilati.

Recharging must be carried out with the cell plugs removed and the cover of the machine open so as to allow the gases genarated to escape.
In confined spaces these gases can be explosive; so recharging should be done in a well ventilated area.

Lors du chargement des batteries, ôtez les bouchons et ouvrez le couvercle de la machine pour que les gaz produits puissent s'échapper.

Il peut s'agir, dans des milieux fermés, de gaz tonnats. Il vaut mieux charger les batteies dans des endroits parfaitement aérés.

Die Aufladung der Batterie hat nach Abhebung der Batteriestôpsel und Öffnung. Des Maschinen-deckels zum Entweichen der erzeugten Gase zu erfolgen.
Diese Gase künnen in geschlossenen Räumen explosiv sein, es wird daher dazu geraten, die Aufladung der Batterien in gut gelüfteten Räumen vorzunehmen.

La carga de las baterías debe efectuarse quitando los tapones de las mismas y con la tapa de la máquina abierta, de forma que los gases generados puedan salir.

En los locales cerrados estos gases pueden ser explosivos, se aconseja por tanto efectuar la operación de carga en locales bien ventilados.